EXCEED Grip Plus User Manual

ENGLISH

EXPLODED VIEW

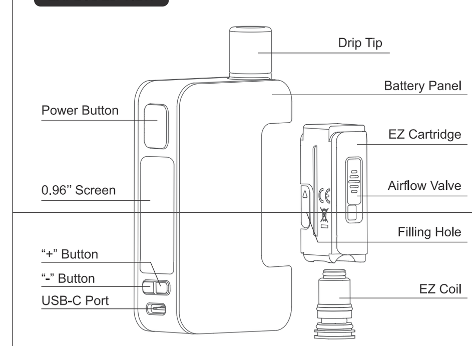

SPECIFICATION
Size: 91*44.2*21.4mm
Output Power: 1-80W
E-liquid Capacity: 2.6ml/2ml
Battery: 1X18650(Not included)
Display: 0.96inch OLED Screen
Charging Current: 5V/2A
Resistance: 0.15-3Ω

KIT INCLUDE
1 x EXCEED Grip Plus Battery
1 x EZ Cartridge
1 x EZ 0.4ohm Coil
1 x EZ 1.2ohm Coil
1 x 510 Drip tip
1 x USB-C Cable
1 x User manual
1 x Warranty Card

Thank you for choosing Joyetech. Please read this manual carefully before use to ensure that your usage is correct. If you require any additional information or have any questions about the product or its use, please consult your local Joyetech agent, or visit our website at www.joyetech.com.

CHECK AUTHENTICITY
1. Scratch off the coating of the SC label on the package, you'll see the security code with 16 numbers.
2. Visit http://www.joyetech.com/batchcode.php and enter the numbers in sequence (left to right, up to down) without blanks to check.
3. Should you have any further question, please feel free to contact service@joyetech.com.

USER INSTRUCTION
1.Refill the cartridge
Pull out the cartridge.Insert the e-liquid bottle tip into the filling hole. Squeeze slowly. Do not over-fill. Wait 1 minute before vaping to prime the new coil.
*Push the airflow valve on the side of cartridge to adjust airflow.

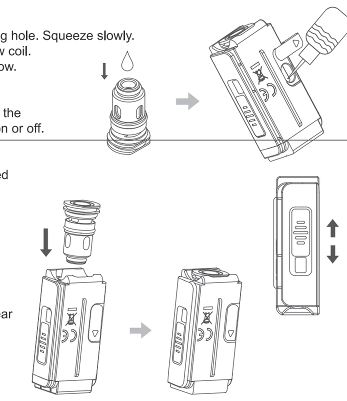

2.Power on/off
Open the battery cover and put one high-rate 18650 cell into the battery slot. Quickly press button 5 times to turn the device on or off.

3.Adjust wattage
EXCEED Grip Plus uses EZ coils. The suggested power need to be noticed before start vaping.

EZ Coils	EZ 0.4ohm	EZ 1.2ohm
Suggested	20-32W	7-13W

4.Vaping: When powered on,press the button to vape.

5.Charging
When the USB cable is inserted, the charging interface appear and shows battery percentage and estimated charge time.

6.Replace coil
Pull out the old coil. Insert a new coil and secure it tightly.

7.Settings
SYSTEM LOCK/UNLOCK: Press power button 3 times.
Press "+"and "–" buttons together to enter the setting interface.
SMART: The power of device will be adjusted automatically according to the coils.
PUFF: The 7 days vaping information will be recorded in the puff counter.
COLOR: Theme Color Selection.
DEFAULT: Restore factory settings.
ID CHECK: Product batch code.
EXIT: Back to main interface.

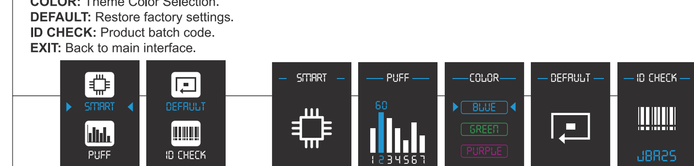

PROTECTIONS		
NO.	Screen Display	Notes
①	NO ATOMIZER	Atomizer hasn't been detected
②	SHORT ATOMIZER	Short circuit has been detected.
③	DEVICE TOO HOT	The device detects an overheated PCBA.
④	BATTERY LOCK	The battery is lower than 3.3V before vaping.
⑤	BATTERY LOW	The battery voltage is lower than 2.85V when vaping.

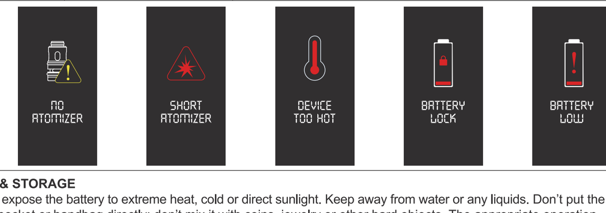

USE & STORAGE
Don't expose the battery to extreme heat, cold or direct sunlight. Keep away from water or any liquids. Don't put the device in your pocket or handbag directly; don't mix it with coins, jewelry or other hard objects. The appropriate operation temperature is within 0℃ to 45℃ while charging and -10℃ to 60℃ while in use. Always power off the device or take the cells out when it is not being used or when it is going to be stored. Store at ambient temperature (5℃ to 30℃) in a clean dry place out of the reach of children and pets.

WASTE
At the end of the serviceable life, dispose the device including the battery in accordance with local waste disposal and recycling regulations with consideration to the environment.

WARNING
1. Keep out of reach of children.
2. This device is not recommended for use by people under 18 or non-smokers.
3. This device is not suitable for use by pregnant or breast-feeding women.
4. This device is not suitable for use by people who has cardiovascular disease or respiratory disease.
5. This device is not suitable for use by people who diseases like cardiac dysfunction, high blood pressure or diabetes.

WARRANTY
Please refer to your Joyetech product warranty card. We are not responsible for any damage caused by user error. Our warranty is not valid for products purchased from third party vendors.

Joyetech agrees to provide repair under warranty pursuant to the following terms and conditions:
1. This warranty provides repair free of charge for defective Joyetech brand merchandise. Warranty period is 90 days from date of purchase by the end user.
2. This warranty may be void as a result of any of the following conditions:
* Customer does not provide warranty card and original receipt of purchase.
* Merchandise failure or damage is caused due to improper use or unauthorized repair.
* Merchandise failure or damage as a result of excessive force such as dropping.
* Merchandise failure or damage as a result of usage outside of recommended operating conditions (see precautions in usage manual).
* Merchandise failure or damage caused by improper use of water or other liquid (see usage manual for operating instructions).
* Merchandise failure or damage due to usage with non-Joyetech components (charger, battery, and power cable).
3. This warranty does not cover personal items or consumable goods and attachments, including but not limited to: mouthpiece, cartridge, atomizer head, lanyard, and leather sheath.
4. This warranty does not cover any non-Joyetech brand products. This warranty is only valid for eligible Joyetech brand products during the warranty period of 90 days after date of purchase as indicated on proof of purchase.

Joyetech reserves the right of final decision in all warranty cases. Joyetech may interpret and revise the content of this warranty terms.

Français

Avis d'utilisation:
Merci d'avoir choisi Joyetech. Veuillez lire attentivement ce manuel avant de l'utiliser pour vous assurer que votre utilisation est correcte. Si vous avez besoin d'informations supplémentaires ou avez des questions sur le produit ou son utilisation, veuillez consulter votre agent Joyetech local ou visiter notre site Web à l'adresse www.joyetech.com.

Vérifier l'authenticité:
1. Grattez le revêtement de l'étiquette SC sur l'emballage, vous verrez le code de sécurité avec 16 numéros.
2. Visitez http://www.joyetech.com/batchcode.php et entrez les numéros dans l'ordre (de gauche à droite, de haut en bas) sans espaces vides à vérifier.
3. Si vous avez d'autres questions, n'hésitez pas à contacter service@joyetech.com.

Guide d'opération:
1.Remplissez la cartouche
Retirez la cartouche et insérez l'embout de la bouteille de liquide électronique dans le trou de remplissage. Pressez lentement. Ne remplissez pas trop. Attendez 1 minute avant de vaporiser pour amorcer la nouvelle bobine.
* Poussez la valve de débit d'air sur le côté de la cartouche pour ajuster le débit d'air.

2.Mise sous / hors tension
Ouvrez le couvercle de la batterie et placez une cellule 18650 à haut débit dans le logement de la batterie. Appuyez rapidement sur le bouton 5 fois pour allumer ou éteindre l'appareil.
3.Ajustez la puissance
EXCEED Grip Plus utilise des bobines EZ. La puissance suggérée doit être notée avant de commencer le vapotage.

Bobines EZ	EZ 0.4ohm	EZ 1.2ohm
Suggéré	20-32W	7-13W

4.Vaporisation:
Lorsque l'appareil est allumé, appuyez sur le bouton pour effectuer une vaporisation.
5.Chargement:
Lorsque le câble USB est inséré, l'interface de chargement apparaît et indique le pourcentage de batterie et le temps de charge estimé.
6.Remplacez la bobine
Retirez la vieille bobine. Insérez une nouvelle bobine et fixez-la solidement.

7. paramètres
VERROUILLAGE / DÉVERROUILLAGE DU SYSTÈME: Appuyez 3 fois sur le bouton d'alimentation.
Appuyez simultanément sur les boutons «+» et «-» pour accéder à l'interface de configuration.
SMART: La puissance de l'appareil sera ajustée automatiquement en fonction des bobines.
PUFF: Les informations de vapotage sur 7 jours seront enregistrées dans le compteur de bouffées.
COLOR: COULEUR,Sélection des couleurs du thème.
DEFAULT; PAR DÉFAUT,restaurer les paramètres d'usine.
ID CHECK: VÉRIFICATION DE L'ID,Code de lot du produit.
EXIT: QUITTER, Retour à l'interface principale.

PROTECTIONS		
NO.	Affichage à l'écran	Remarques
①	NO ATOMIZER	L'atomiseur n'a pas été détecté
②	SHORT ATOMIZER	Un court-circuit a été détecté.
③	DEVICE TOO HOT	Lorsque la capsule est détachée.
④	BATTERY LOCK	La batterie est inférieure à 3,3V avant la vaporisation.
⑤	BATTERY LOW	La tension de la batterie est inférieure à 2,85V lors de la vaporisation.

UTILISATION ET STOCKAGE
N'exposez pas la batterie à une chaleur extrême, au froid ou aux rayons directs dusoleil. Gardez-le à l'écart de l'eau ou de tout liquide. Ne mettez pas l'appareil dans votre poche ou votre sac à main directement; Ne le mélangez pas avec des pièces de monnaie, des bijoux ou d'autres objets durs. La température de fonctionnement appropriée est entre 0℃ et 45℃ pendant la charge, et entre -10℃ et 60℃ pendant l'utilisation. Mettez toujours l'appareil hors tension ou retirez les accumulateurs lorsqu'il n'est pas utilisé ou lorsqu'il sera stocké. Conservez-le à la température ambiante (entre 5℃ et 30℃) dans un endroit propre, sec et hors de la portée des enfants et des animaux domestiques.

DÉCHETS
À la fin de sa durée de vie, jetez l'appareil, y compris la batterie, conformément à la réglementation locale en matière de traitement et de recyclage des déchets, dans le respect de l'environnement.

Attention:
1. Tenir hors de la portée des enfants.
2. Cet appareil n'est pas recommandé pour les personnes de moins de 18 ans ou les non-fumeurs.
3. Cet appareil ne convient pas aux femmes enceintes ou qui allaitent.
4. Cet appareil ne convient pas aux personnes atteintes de maladies cardiovasculaires ou respiratoires.
5. Ce dispositif n'est pas approprié pourles personnes qui ont un dysfonctionnement cardiaque, de l'hypertension ou le diabète.

Conditions de garantie:
Veuillez consulter la carte de garantie de votre produit Joyetech. Nous ne sommes pas responsables des dommages causés par l'erreur de l'utilisateur. Notre garantie n'est pas valable pour les produits achetés auprès de fournisseurs tiers.

Joyetech s'engage à fournir une réparation sous garantie conformément aux modalités suivantes:
1. Cette garantie garantit la réparation gratuite des marchandises défectueuses de la marque Joyetech. La période de garantie est de 90 jours à compter de la date d'achat par l'utilisateur final.
2. Cette garantie peut être annulée en raison de l'une des conditions suivantes:
* Le client ne fournit pas la carte de garantie et le reçu d'achat original.
* La marchandise défaillante ou endommagée est causée par une mauvaise utilisation ou une réparation non autorisée.
* La marchandise défaillante ou endommagée par suite d'une force excessive telle que la chute.
* Défaut de marchandise ou dommage résultant de l'utilisation en dehors des conditions d'utilisation recommandées (voir les précautions dans le manuel d'utilisation).
* Défaut de marchandise ou dommages causés par une mauvaise utilisation de l'eau ou d'autres liquides (voir le manuel d'utilisation pour les instructions d'utilisation).
* Échec de la marchandise ou dommages causés par l'utilisation de composants autres que Joyetech (chargeur, batterie et câble d'alimentation).
3. Cette garantie ne couvre pas les articles personnels ou consommables et les pièces jointes, y compris mais sans s'y limiter: l'embout buccal, la cartouche, la tête d'atomiseur, le cordon et la gaine en cuir.
4. Cette garantie ne couvre pas les produits de marque non-Joyetech. Cette garantie n'est valable que pour les produits de marque Joyetech admissibles pendant la période de garantie de 90 jours après la date d'achat, comme indiqué sur la preuve d'achat.
Joyetech se réserve le droit de prendre une décision finale dans tous les cas de garantie. Joyetech peut interpréter et réviser le contenu des présentes conditions de garantie.

German

Gebrauchsanweisung:
Vielen Dank dass Sie sich für Joyetech entschieden haben! Bitte lesen Sie aufmerksam diese Anleitung durch bevor Sie Ihr Gerät in Betrieb nehmen. Nur so kann eine korrekte Nutzung gewährleistet werden. Falls Sie weitere Fragen haben und zusätzliche Informationen benötigen bezüglich unserer Produkte, setzen Sie sich bitte mit unserem lokalen Ansprechpartner in Verbindung oder besuchen Sie unsere Website: www.joyetech.com

Überprüfen ob Original:
1. Kratzen Sie die Beschichtung des SC-Etiketts auf der Verpackung ab, Sie sehen den 16stelligen numerischen Sicherheitscode.
2. Besuchen Sie http://www.joyetech.com/batchcode.php und geben Sie die Zahlen der Reihe nach (von links nach rechts, von oben nach unten) ohne Leerzeichen ein.
3. Sollten Sie weitere Fragen haben, wenden Sie sich bitte an service@joyetech.com.

Bedienungsanleitung:

1.Auffüllen der Patrone
Ziehen Sie die Patrone heraus. Führen Sie die Spitze der E-Flüssigkeitsflasche in das Füllloch ein. Drücken Sie die Flasche langsam. Bitte nicht überfüllen. Warten Sie 1 Minute, bevor Sie die neue Spule entlüften.
* Stellen Sie den Luftstrom ein, indem Sie das Luftstromventil an der Seite der Patrone bewegen.
2.Einschalten / Ausschalten:
Öffnen Sie die Batterieabdeckung und stecken Sie eine 18650-Zelle mit hoher Rate in den Batterieschacht. Drücken Sie die Taste fünfmal hintereinander um das Gerät ein- oder auszuschalten.
3.Einstellen der Wattleistung:
EXCEED Grip Plus verwendet EZ-Spulen. Die vorgeschlagene Leistung muss vor dem Dampfen bemerkt werden.

EZ-Spulen	EZ 0.4ohm	EZ 1.2ohm
Empfohlen	20-32W	7-13W

4.Vaping: Drücken Sie nach dem Einschalten des Geräts die Taste, um einen Zug zu nehmen.
5.Laden:
Die Ladeschnittstelle zeigt den Batteriestatus in Prozent an und zeigt Ihnen die geschätzte Zeit bis zum vollständigen Aufladen an, wenn USB angeschlossen ist.
6.Ersatz der Spule
Ziehen Sie die alte Spule heraus. Setzen Sie eine neue Spule ein und stellen Sie sicher, dass sie fest und gut platziert ist.

7.Einstellungen
SYSTEM LOCK / UNLOCK: Drücken Sie den Netzschalter dreimal.
Drücken Sie gleichzeitig die Tasten „+" und „-", um die Einstellungsoberfläche aufzurufen.
SMART: Die Leistung des Geräts wird automatisch an die Spulen angepasst.
PUFF: Die 7-Tage-Vaping-Informationen werden im Puff-Zähler aufgezeichnet.
COLOR: Auswahl der Themenfarbe.
DEFAULT:Werkseinstellungen wiederherstellen.
ID CHECK: Produktchargencode.
EXIT: Zurück zur Hauptschnittstelle.

SCHUTZ		
NO.	Anzeige	Bedeutung
①	NO ATOMIZER	Es wurde kein Zerstäuber erkannt.
②	SHORT ATOMIZER	Es wurde ein Kurzschluss erkannt.
③	DEVICE TOO HOT	Die Hülse ist nicht gut befestigt.
④	BATTERY LOCK	Die Batteriespannung liegt bereits vor dem Vaping unter 3,3 V.
⑤	BATTERY LOW	Die Batteriespannung fällt beim Dämpfen auf unter 2,85 V ab.

GEBRAUCH & LAGERUNG
Setzen Sie den Akku keiner extremen Hitze, Kälte oder direkter Sonneneinstrahlung aus. Von Wasser oder anderen Flüssigkeiten fernhalten. Legen Sie das Gerät nicht direkt in Ihre Tasche oder Handtasche; mischen Sie es nicht mit Münzen, Schmuck oder anderen harten Gegenständen. Die geeignete Betriebstemperatur liegt zwischen 0℃ und 45℃ während des Ladevorgangs und zwischen -10℃ und 60℃ während des Betriebs. Schalten Sie das Gerät immer aus oder nehmen Sie den Akku heraus, wenn Sie es nicht verwenden oder wenn es gelagert wird. Lagern Sie es bei Umgebungstemperatur (5℃ bis 30℃) an einem sauberen, trockenen Ort und außerhalb der Reichweite von Kindern und Haustieren.

ABFALL
Am Ende der Nutzungsdauer entsorgen Sie das Gerät einschließlich der Batterie unter Beachtung der örtlichen Entsorgungsund Recyclingvorschriften und der Berücksichtigung der Umwelt.Bitte Beachten!
1. Verwenden Sie das Gerät nicht bei stürmischem oder staubigen Wetter.
2. Verbinden Sie das Ladekabel am USB Port fest. Entfernen Sie das Ladekabel wenn der Ladevorgang abgeschlossen ist.
3. Legen Sie das Gerät nicht lose in die Tasche oder Handtasche; nicht mit Münzen, Schmuck oder andere harte Gegenstände transportieren.
4. Verwenden Sie bitte empfohlene Aufladegeräte mit einem Entladestrom von 5V/2A.
5. Das Gerät, die Akkus und das Aufladegerät können während des Aufladevorgangs heiß werden. Halten Sie daher diese Gegenstände von leicht entflammbaren Gasen, Flüssigkeiten und anderen Materialien fern.

Warnhinweis:
1. Von Kindern fernhalten.
2. Dieses Gerät ist nicht zur Verwendung durch Personen unter 18 Jahren oder Nichtraucher empfohlen.
3. Dieses Gerät ist nicht geeignet für schwangere oder stillende Frauen.
4. Dieses Gerät ist nicht geeignet für Menschen, die Herz-Kreislauferkrankungen oder Erkrankungen der Atemwege haben.
5. Dieses Gerät ist nicht geeignet für Menschen, die Krankheiten wie Herzerkrankungen, Bluthochdruck oder Diabetes haben.

Garantie Bestimmungen:
Bitte lesen Sie aufmerksam Ihre Joyetech Produktgarantiekarte. Wir sind nicht für Schäden die durch unsachgemäße Nutzung verursacht wurden verantwortlich.
Unsere Garantie erstreckt sich nicht auf Produkte von Drittanbietern.Unter folgenden Bedingungen bereitet Joyetech Garantieleistungen und Reparaturen:
1. Die Garantie umfasst kostenlose Reparaturleistungen für defekte Joyetech Geräte und Komponenten. Die Gewährleistungsfrist beträgt 90 Tage ab dem Kaufdatum des Endverbrauchers.
2. Diese Garantieleistung kann verfallen bzw. abgelehnt werden wenn folgende Bedingungen eintreten.
* Der Kunde bietet keine Garantiekarte und keinen Originalkaufbeleg.
* Bei unsachgemäßen Gebrauch oder nicht autorisierte Reparatur.
* Bei Schäden die durch Gewaltanwendung oder durch einen Sturz erfolgten.
* Schäden die Aufgrund der nicht Beachtung der empfohlenen Betriebsbedingungen (siehe unter bitte beachten im Benutzerhandbuch) aufgetreten sind.
* Schäden die durch falsche Verwendung von Wasser oder anderen Flüssigkeiten verursacht wurden (siehe Gebrauchsanleitung).
* Schäden die aufgrund durch nicht von Joyetech autorisierten Komponenten verursacht wurden. (Ladegerät, Batterie und Netzkabel).
3. Diese Garantie gilt nicht für persönliche Gegenstände oder Verbrauchs- und Verschleißteile wie: Mundstück, Tanks, Verdampferköpfe, Anhänger und Ledaretuis.
4. Diese Garantie erstreckt sich nur auf original Joyetech Markenprodukte. Diese Garantie erstreckt sich auf die beschriebenen Komponenten der Marke Joyetech während der Garantiezeit von 90 Tagen nach dem Kaufdatum. Das Datum auf der Quittung ist maßgebend.
Joyetech behält sich das Recht einer genauen Prüfung bis zur endgültigen Entscheidung bei allen Garantiefällen vor.
Joyetech behält sich das Recht vor die Gewährleistungsbedingungen zu überarbeiten.

Russian

Перед использованием:
Спасибо вам за то, что выбрали Joyetech. Пожалуйста, внимательно прочтите данную инструкцию перед использованием устройства, чтобы быть уверенными, что вы все делаете правильно. Если вам необходима дополнительная информация о продукте, или у вас возникли вопросы, обратитесь, пожалуйста, к вашему локальному поставщику, или посетите наш веб-сайт www.joyetech.com.

Проверка подлинности:
1. Сотрите защитный слой на упаковке, под ним находится код из 16 цифр.
2. Посетите http://www.joyetech.com/batchcode.php и введите цифры без пробелов в специальное поле на сайте.
3. При возникновении затруднений, пожалуйста, свяжитесь с нами по электронной почте: service@joyetech.com.

Руководство по эксплуатации:
1.Заправка картриджа
Вытащите картридж. Вставьте наконечник бутылки с электронной жидкостью в заполняющее отверстие. Сжимайте медленно. Не переливайте через край. Подождите 1 минуту, прежде чем запустить парение, чтобы заполнить новую катушку.
* Нажмите на воздушный клапан сбоку картриджа, чтобы отрегулировать воздушный поток.
2.Включение / выключение
Откройте крышку батарейного отсека и вставьте один высокоскоростной элемент 18650 в батарейный отсек. Быстро нажмите на кнопку 5 раз, чтобы включить или выключить устройство.
3.Регулировка мощности
EXCEED Grip Plus использует EZ катушки. Предлагаемая мощность должна быть замечена перед началом.

EZ Катушки	EZ 0.4ohm	EZ 1.2ohm
предложенный	20-32W	7-13W

4.Парение: При включении питания нажмите кнопку, чтобы пошел пар.
5.Зарядка:
Когда кабель USB вставлен, появляется интерфейс зарядки, который показывает процент заряда батареи и предполагаемое время зарядки.
6.Замена катушки
Вытащите старую катушку. Вставьте новую катушку и плотно закрепите её.
7.настройки
SYSTEM LOCK / UNLOCK: нажмите кнопку питания 3 раза.
Нажмите кнопки «+» и «-» вместе, чтобы войти в интерфейс настройки.
SMART: мощность устройства будет регулироваться автоматически в соответствии с катушками.
PUFF: информация о 7-дневном вейпинге будет записана в счетчик затяжек.
COLOR: Выбор цвета темы.
DEFAULT: восстановить заводские настройки.
ID CHECK: код партии товара.
EXIT: Вернуться к основному интерфейсу.

ОГРАЖДЕНИЯ		
NO.	Экран дисплея	Записи
①	NO ATOMIZER	Распылитель не был обнаружен
②	SHORT ATOMIZER	Было обнаружено короткое замыкание.
③	DEVICE TOO HOT	Когда капсула отсоединена.
④	BATTERY LOCK	Перед парением заряд находится ниже 3,3 В.
⑤	BATTERY LOW	Во время парения напряжение тока заряда ниже, чем 2,85 В.

ИСПОЛЬЗОВАНИЕ И ХРАНЕНИЕ
Не отложите аккумулятор в сильной, холодной среде или на месте прямого солнечного света. Хранить вдали от воды или любых жидкостей. Не кладите устройство в карман или сумочку напрямую; не смешивайте его с монетами, драгоценностями или другими твердыми предметами. Соответствующая рабочая температура составляет: во время зарядкиот - 0℃ до 45℃, во время использованияют -10℃ до 60℃. Всегда выключайте устройство или вынимайте ячейки, когда он не используется или когда он будет сохранен. Хранить при температуреокружающей среды (от 5℃ до 30℃) в чистом сухом месте, недоступном для детей и домашних животных.

ОТХОДЫ
В конце срока службы утилизируйте устройство, включая батарею, в соответствии с местными правилами утилизации отходов с учетом окружающей среды.

МЕРЫ ПРЕДОСТОРОЖНОСТИ:
1. Это устройство может быть отремонтировано только в авторизованных сервисных центрах Joyetech. Попытка неавторизованного или самостоятельного ремонта может привести к его повреждению и быть опасной для вашего здоровья.
2. Устройство не следует хранить или эксплуатировать в условиях повышенной влажности. Допустимый диапазон температур от 0℃ до 45℃ при зарядке и от -10℃ до 60℃ при использовании или хранении.
3. Не следует использовать это устройство с комплектующими, произведенными другими компаниями. В случае такого использования Joyetech снимает с себя обязательства по гарантии и не несет ответственности за любые повреждения, произошедшие вследствии этого.
4. Не следует ронять устройство или подвергать его чрезмерным физическим нагрузкам.
5. Устройство допускается к использованию только по предназначению, не пытайтесь использовать его для других целей.

Гарантийные обязательства:
Мы не несем ответственности за любые повреждения, случившиеся вследствии ошибки пользователя или нарушения им правил эксплуатации устройства. Наша гарантия распространяется только на устройства, приобретенные у авторизованных реселлеров.
Условия гарантийного обслуживания:
Срок гарантийного обслуживания (гарантийный срок) составляет 90 дней с момента приобретения устройства.
Гарантийное обслуживание осуществляется только в официальных сервисных центрах Joyetech.
Бесплатный гарантийный ремонт устройства осуществляется в пределах гарантийного срока в случае выявления производственного брака.
Гарантия не распространяется на следующие случаи:
- если недостатки возникли после передачи устройства потребителю вследствие нарушения потребителем требований руководства пользователя, правил хранения, транспортировки устройства, действий третьих лиц или обстоятельств непреодолимой силы;
- если неисправность устройства возникла в результате удара, падения, чрезмерного физического воздействия, контакта с водой или иными жидкостями.
- при обнаружении механических повреждений, следов агрессивных сред и высоких температур, а также попадания внутрь инородных предметов и жидкостей;- при попытке самостоятельного ремонта устройства потребителем и/или ремонта устройства вне официального сервисного центра Joyetech.
Гарантия не распространяется на расходные материалы и предметы личной гигиены, такие как сменные испарители, мундштуки, чехлы, ремешки и т.п.
Производитель оставляет за собой право окончательного решения по всем гарантийным случаям.

Spanish

Aviso de uso
Gracias por elegir los productos Joyetech. Por favor, lea atentamente este manual para garantizar su uso adecuado. Para más información o preguntas acerca del producto y su uso, por favor consulte con su distribuidor Joyetech más cercano o visite nuestra web www.joyetech.com.

Verificación de la autenticidad
1. Raspe la capa de la etiqueta SC en el paquete, verá el código de seguridad con 16 números.
2. Visite http://www.joyetech.com/batchcode.php e ingrese los números conjuntos (de izquierda a derecha, arriba a abajo) sin espacio para verificar.
3. Si tiene más preguntas, no dude en ponerse en contacto via service@joyetech.com.

Manual de operaciones:
1.Rellenar el cartucho
Extraer el cartucho. Insertar la punta de la botella del líquido en el orificio de llenado. Presionar suavemente. No llenar en exceso. Esperar 1 minuto antes de vapear para darle tiempo a la nueva resistencia.
* para regular el airflow, presionar la válvula de flujo de aire que está en la parte lateral del cartucho.
2.Encender / apagar
Abra la tapa de la batería y coloque una celda 18650 de alta velocidad en la ranura de la batería. Presionar sucesivamente el botón 5 veces para encender o apagar el dispositivo.
3.Ajustar la potencia
EXCEED Grip Plus utiliza bobinas EZ. El poder sugerido debe notarse antes de comenzar a vapear.

Bobinas EZ	EZ 0.4ohm	EZ 1.2ohm
Sugerida	20-32W	7-13W

4.Vapear
Cuando el dispositivo esté encendido, presionar el botón para vapear.
5.Cargar: Cuando se inserta el cable USB, aparece la interfaz de carga y se muestra el porcentaje de la batería y el tiempo de carga estimado.
6.Reemplazar la resistencia
Quitar la resistencia que debe ser reemplazada. Insertar una nueva resistencia y colocarla firmemente.
7 ajustes
BLOQUEO / DESBLOQUEO DEL SISTEMA: Presione el botón de encendido 3 veces.
Presione los botones "+" y "-" juntos para ingresar a la interfaz de configuración.
SMART: la potencia del dispositivo se ajustará automáticamente según las bobinas.
PUFF: La información de vapeo de 7 días se registrará en el contador de bocanadas.
COLOR: Selección de color del tema.
DEFAULT: Restaura la configuración de fábrica.
ID CHECK: Código de lote del producto.
EXIT: Volver a la interfaz principal.

Protecciones		
NO.	Pantalla	Notas
①	NO ATOMIZER	No se ha detectado el atomizador
②	SHORT ATOMIZER	Se ha detectado un cortocircuito
③	DEVICE TOO HOT	Cuando el POD está separado.
④	BATTERY LOCK	La batería es inferior a 3,3 V antes de vapear.
⑤	BATTERY LOW	El voltaje de la batería es inferior a 2,85V al vapear.

USO Y ALMACENAMIENTO
No exponga la batería al calor o al frío extremo ni a la luz solar directa. Mantener alejado del agua o de cualquier líquido. No ponga el dispositivo en su bolsillo o bolso directamente; No lo mezcle con monedas, joyas u otros objetos duros. La temperatura de operación adecuada es de 0℃ a 45 mientras se está cargando y de -10℃ a 60 mientras está en uso. Siempre apague el dispositivo o saque las celdas cuando no se esté utilizando o cuando se vaya a almacenar. Almacene a temperatura ambiente (5℃ a 30℃) en un lugar limpio y seco, fuera del alcance de los niños y las mascotas.

Residuo
Al final de la vida útil, desecha el dispositivo, incluida la batería, de acuerdo con los reglamento locales de eliminación de residuos y reciclajecon consideración para el medio ambiente.

Advertencia:
1. Mantener fuera del alcance de los niños.
2. Este dispositivo no está recomendado para su uso por personas menores de 18 años o no fumadores.
3. Este dispositivo no es adecuado para ser utilizado por mujeres embarazadas o en periodo de lactancia.
4. Este dispositivo no es adecuado para su uso por personas con enfermedad cardiovascular o enfermedad respiratoria.
5. Este dispositivo no es adecuado para su uso por personas que tengan enfermedades como la disfunción cardíaca, presión arterial alta o diabetes.

Garantía:
Por favor, consulte la tarjeta de garantía del producto Joyetech. No nos hacemos responsables de cualquier daño causado por un error humano. Nuestra garantía no se hace cargo de los productos comprados a terceros proveedores.

Joyetech se compromete a prestar reparaciones bajo conformidad de la garantía según los siguientes términos y condiciones:
1. Esta garantía cubre la reparación de forma gratuita por defecto de mercancía de la marca Joyetech. El periodo de garantía es de 90 días desde la fecha de compra por parte del usuario final.
2. Esta garantía puede ser anulada según las siguientes condiciones:
* El cliente no proporciona la tarjeta de garantía y el recibo de compra original.
*La mercancía dañada o deteriorada producto de un uso inadecuado o de reparaciones no autorizadas.
* La mercancía dañada o deteriorada resultado de una caída con excesiva fuera.
* La mercancía dañada o deteriorada resultado de una manipulación sin respectar las condiciones de funcionamiento recomendadas (ver precauciones en el manual de uso).
* La mercancía dañada o deteriorada producto de un uso inadecuado de agua u otro líquido (consulte el manual de instrucciones).
*La mercancía dañada o deteriorada producto del uso de repuestos que no son de la marca Joyetech (cargador, batería y cable de alimentación).
3.Esta garantía no cubre los artículos personales o bienes de consumo y otros accesorios sin limitarse únicamente a: boquillas, cartucho, cabeza de atomizador, colgante y fundas.
4.Esta garantía no cubre los productos que no sean de la marca Joyetech. Esta garantía es únicamente válida para los productos de la marca Joyetech durante el periodo de garantía de 90 días después de la fecha de compra como se indica en el comprobante de compra.
Joyetech se reserva el derecho de la decisión final en todos los casos de garantía. Joyetech puede interpretar y revisar el contenido de las condiciones de la garantía.

Italian

Avviso per l'uso:
Grazie per aver scelto un prodotto Joyetech! Si prega di leggere attentamente questo manuale prima dell'uso per assicurare un corretto uso del dispositivo. Se avete bisogno di ulteriori informazioni o avete eventuali domande su questo prodotto, si prega di consultare il vostro agente Joyetech locale o visitare il nostro sito web www.joyetech.com.

Controlla l'autenticità
1. Gratta il rivestimento dell'etichetta SC sulla confezione, vedrai il codice di sicurezza con 16 numeri.
2. Visitare http://www.joyetech.com/batchcode.php e inserire i numeri in sequenza (da sinistra a destra, dall'alto verso il basso) senza spazi vuoti da verificare.
3. In caso di ulteriori dubbi, non esitate a contattare service@joyetech.com.

Guida operativa:
1.Riempire la cartuccia
Estrarre la cartuccia. Inserire la punta della bottiglietta del liquido nel foro di riempimento. Premere lentamente la bottiglietta. Non riempire eccessivamente. Attendere 1 minuto prima di svapare per attivare la nuova bobina.
* Spingere la valvola del flusso d'aria sul lato della cartuccia per regolare il flusso d'aria.
2.Accensione / spegnimento
Aprire il coperchio della batteria e inserire una cella 18650 ad alta velocità nello slot della batteria. Premere rapidamente il pulsante 5 volte per accendere o spegnere il dispositivo.
3.Regolare la potenza
EXCEED Grip Plus utilizza bobine EZ. Il potere suggerito deve essere notato prima di iniziare lo svapo.

bobine EZ	EZ 0.4ohm	EZ 1.2ohm
consigliato	20-32W	7-13W

4.Svapare:
Quando il dispositivo è acceso, premere il pulsante per svapare.
5.Ricarica: Una volta inserito il cavo USB, viene visualizzata l'interfaccia di ricarica che mostra la percentuale della batteria e il tempo di ricarica stimato.
6.Sostituire la bobina
Estrarre la vecchia bobina. Inserirne una nuova e fissarla saldamente.
7.Settings
BLOCCO / SBLOCCO SISTEMA: premere il pulsante di accensione 3 volte.
Premere i pulsanti "+" e "-" insieme per accedere all'interfaccia di impostazione.
SMART: La potenza del dispositivo verrà regolata automaticamente in base alle bobine.
PUFF: le informazioni sullo svapo di 7 giorni verranno registrate nel contatore del soffio.
COLOR: Selezione colore tema.
DEFAULT: ripristinare le impostazioni di fabbrica.
ID CHECK: codice batch prodotto.
EXIT: torna all'interfaccia principale.

PROTEZIONI		
NO.	Schermo	Notes
①	NO ATOMIZER	L'atomizzatore non è stato rilevato
②	SHORT ATOMIZER	È stato rilevato un corto circuito.
③	DEVICE TOO HOT	Quando il pod è rimosso.
④	BATTERY LOCK	La batteria è inferiore a 3,3 V prima di svapare.
⑤	BATTERY LOW	La tensione della batteria è inferiore a 2,85 V durante lo svapo.

USO E CONSERVAZIONE
Non esporre la batteria al calore estremo, al freddo o alla luce solare diretta. Tenere lontano dall'acqua o da altri liquidi. Non mettere il dispositivo in tasca o in borsa; non lasciarlo a contatto con monete, gioielli o altri oggetti duri. La temperatura operativa appropriata è compresa tra 0℃ e 45℃ durante la ricarica e tra -10℃ e 60℃ durante l'uso. Spegnere sempre il dispositivo o estrarre le pile quando non viene utilizzato o quando verrà conservato. Conservare a temperatura ambiente (5℃ a 30℃) in un luogo pulito e asciutto, fuori dalla portata di bambini e animali domestici.

SMALTIMENTO
Al termine della vita utile, smaltire il dispositivo, compresa la batteria, in conformità con le normative locali sullo smaltimento e il riciclaggio dei rifiuti, tenendo conto dell'ambiente.

Avviso:
1. Tenere fuori dalla portata dei bambini.
2. Questo dispositivo non è raccomandato per l'uso da parte di giovani sotto i 18 anni o non fumatori.
3. Questo dispositivo non è adatto per l'uso da parte di donne in stato di gravidanza o in allattamento.
4. Questo dispositivo non è adatto all'uso da parte di persone con malattie cardiovascolari o malattie respiratorie.
5. Questo dispositivo non è adatto all'uso da parte di persone che hanno malattie come la disfunzione cardiaca, pressione alta o diabete.

Termini di garanzia:
Si prega di consultare la scheda di garanzia del prodotto Joyetech. Noi non siamo responsabili per qualsiasi danno causato da un errore dell'utente. La garanzia non è valida per i prodotti acquistati presso fornitori terzi.

Joyetech si impegna a fornire la riparazione in garanzia secondo i seguenti termini e condizioni:
1. Questa garanzia copre la riparazione gratuita dei prodotti di marca Joyetech. Il periodo di garanzia è di 90 giorni dalla data di acquisto da parte dell'utente finale.
2. La garanzia può essere annullata in base alle seguenti condizioni:
* Il cliente non presenta la scheda di garanzia e lo scontrino originale di acquisto;
* Il danno o il deterioramento del prodotto è causato da un uso non adeguato o da riparazioni non autorizzate;
* Il prodotto è danneggiato o deteriorato a causa di cadute o forti colpi subiti.
* Il danno del prodotto è causato non rispettando le condizioni d'uso raccomandate (vedere la sezione PRECAUZIONI di questo manuale).
* Il danno del prodotto è causato dall'uso improprio di acqua o un altro tipo di liquido (consultare il manuale di istruzioni).
* Il danno del prodotto è causato dall'uso non autorizzato di ricambi diversi da quelli marchiati Joyetech (quali caricatore, batteria e cavo di alimentazione).
3. La garanzia non copre gli articoli personali o materiali di consumo ed altri accessori quali: boccagli, cartucce, testa dell'atomizzatore, collane e protettori.
4. Questa garanzia non copre i prodotti che non siano di marca Joyetech. La garanzia è valida solo ed esclusivamente per i prodotti di marca Joyetech nel periodo di 90 giorni dalla data di acquisto come indicato sullo scontrino di acquisto.
Joyetech si riserva il diritto della decisione finale in tutti i casi di garanzia. Joyetech può interpretare e revisare il contenuto delle condizioni di garanzia.

Japanese

Joyetechをお選びいただき、ありがとうございます。ご使用の前には、このマニュアルを熟読して、ご使用が正しいことを確実にしてください。追加の情報を必要とするか、製品やその使用についてのご質問があれば、地元のJoyetechの代理店にご相談になるか、弊社のウェブサイトwww.joyetech.comをご覧ください。

信頼性の確認
1.パッケージのSCラベルのコーティングを取除くと、16個の番号を持つセキュリティコードが表示される。
2.http://www.joyetech.com/batchcode.phpを参照し、空白のないように(左から右、上から下までの)番号を入力することをチェックする。
3.さらに質問がある場合は、気軽にservice@joyetech.comにお問い合わせください。

操作ガイド:
1.カートリッジの充填
カートリッジを引き出し、E-リキッドボトルの先端を充填穴に挿入する。ゆっくり絞り込んでください。過剰充填しないでください。蒸気を吸い込む前に 1分間待ってから、新しいコイルをプライミングする。
*カートリッジの側面にあるエアフローバルブを押して、エアフローを調整する。
2.電源オン/オフ
バッテリーカバーを開き、1つの高速18650セルをバッテリースロットに挿入します。ボタンを5回連続して押して、デバイスの電源を入れたり切ったりする。
3.ワット数の調整
エクシードグリッププラスはEZコイルを使用しています。
vapingを開始する前に、推奨される電力に注意する必要があります。

EZコイル	EZ 0.4ohm	EZ 1.2ohm
提 案	20-32W	7-13W

4.蒸気を吸い込む：電源を入れてから、ボタンを押して吸い込む。
5.充電：
USBケーブルを挿入すると、充電インターフェイスが表示され、バッテリーの残量と予定充電時間が表示される。
6.コイルの交換
古いコイルを引き出す。新しいコイルを挿入し、しっかりと固定する。
7.設定
システムロック/ロック解除：電源ボタンを3回押します。
「+」ボタンと「-」ボタンを同時に押して、設定インターフェイスに入ります。
SMART：デバイスの電力はコイルに従って自動的に調整されます。
PUFF：7日間のvaping情報がパフカウンターに記録されます。
COLOR：テーマの色の選択。
DEFAULT: デフォルト,工場出荷時の設定に戻します。
ID CHECK:IDチェック：製品のバッチコード。
EXIT: 終了,メインインターフェースに戻ります。

保 護		
NO.	画面表示	警 告
①	NO ATOMIZER	アトマイザーが検出されていない
②	SHORT ATOMIZER	短路が検出された。
③	DEVICE TOO HOT	ポッドが切り離された場合。
④	BATTERY LOCK	吸い込む前に、バッテリーの電圧が3.3V以下である。
⑤	BATTERY LOW	吸い込む途中に、バッテリーの電圧は2.85V未満である。

使用と保管
極端な高温、寒い場所や直射日光の当たる場所には置かないでください。水や液体から離して保管してください。あなたのポケットやハンドバッグに直接デバイスを入れないでください。コイン、ジュエリーやその他の硬いものとミックスしないでください。適切な動作温度は充電中に0℃～45℃で、使用中に-10℃～60℃です。使用しないときや保管するときは、必ずデバイスの電源を切ってください。子供やペットの手の届かない乾燥した清潔な場所に、周囲温度(5～30℃)で保管してください。

廃棄物
寿命の終わりには、環境を考慮して、地域の廃棄物処理およびリサイクル規則に従ってバッテリーを含む装置を処理してください。

警告:
1. 子供たちの手の届かない所に置きます。
2. 本装置は、18歳未満か、非喫煙者の人々による使用には推薦されません。
3. 本装置は、妊娠中や母乳養育の女性による使用に適していません。
4. 本装置は、心血管疾患または呼吸器疾患がある人々による使用に適していません。
5. この装置は、心臓機能障害、高血圧症、または糖尿病のような病気にかかった人々による使用に適していません。

保証の条件:
Joyetech製品の保証カードを参照してください。弊社は、ユーザーのエラーによって生じた、いかなる損害に対しても、責任を負いません。弊社の保証は、第三者ベンダーから購入される製品に有効となりません。
Joyetechは、以下の契約条件に従って、保証期間中に修理を提供することに同意します。
1. この保証では、欠陥のあるJoyetechブランド商品に対して、無料で修理を提供します。保証期間は、エンドユーザーによる購入日から90日です。
2. この保証は、以下のどの状態の結果としても、無効となり得ます。
* お客様が、保証カードと購入当初の領収書を提供しない。
* 商品の失陥または損害が、不正使用または無断修理によって引き起こされる。
* 落下のように、過剰な力の結果となる、商品の失陥または損害。
* 推薦された作動条件以外での使用の結果となる、商品の失陥または損害(使用マニュアルでの予防措置を参照)。
* 水または他のリキッドの不正使用に起因する、商品の失陥または損害(操作説明に関する使用マニュアルを参照)。
* Joyetechではない構成部分を使用したことによる、商品の失陥または損害(充電器、バッテリー、電源ケーブル)。
3. この保証では、個人の品目、または消耗品と付属品(以下などを含み、他のいかなる場合も含む)を補償しません。マウスピース、カートリッジ、アトマイザー・ヘッド、飾りひも、革製の外筒。
4. この保証では、いかなるJoyetech以外のブランド製品も補償しません。この保証は、購入の証拠書類に表示された購入日以後に、90日の保証期間の間に、適格なJoyetechブランドの製品に対してのみ有効です。
Joyetechは、全ての保証事例において、最終的な決定の権利を保有します。Joyetechは、この保証条件の内容を解釈して、修正することができます。

Polish

Uwagi dotyczące użytkowania:
Dziękujemy za wybór firmy Joyetech. Prosimy o dokładne zapoznanie się z niniejszą instrukcją obsługi, aby zapewnić prawidłowe korzystanie z urządzenia. W razie potrzeby uzyskania dodatkowych informacji lub zadania pytań dotyczących produktu lub jego użytkowania, prosimy o kontakt z lokalnym przedstawicielem Joyetech lub odwiedzenie naszej witryny internetowej pod adresem www.joyetech.com.

Sprawdź Autentyczność
1.Zniszcz powłokę znaku SC na opakowaniu i pojawi się kod zabezpieczający z 16 liczb.
2.Odwiedź http://www.joyetech.com/batchcode.php i wprowadź liczby w kolejności (od lewej do prawej, od góry do dołu) bez spacji do sprawdzenia.

Wskazówki dla operatora:
1.Uzupełnij wkład
Wyciągnij wkład. Włóż końcówkę butelki e-liquidu do otworu do napełniania. naciśnij powoli. nie przepełniaj. Poczekaj 1 minutę przed odpowietrzeniem nowej cewki.
* Naciśnij zawór przepływu powietrza z boku kasety, aby wyregulować przepływ powietrza.
2.Włączanie/wyłączanie zasilania:
Otwórz pokrywę baterii i włóż jedno szybkie ogniwo 18650 do gniazda baterii. Naciśnij przycisk pięć razy szybko, aby włączyć lub wyłączyć urządzenie.
3.Dostosuj wydajność
EXCEED Grip Plus wykorzystuje cewki EZ. Sugerowana moc musi zostać zauważona przed rozpoczęciem waporyzacji.

cewki EZ	EZ 0.4ohm	EZ 1.2ohm
Zasugerował	20-32W	7-13W

4.vaping: Naciśnij przycisk podczas włączania vape.
5.Ładowanie:
Po podłączeniu kabla USB wyświetlany jest interfejs ładowania i pokazuje procent naładowania baterii oraz szacowany czas ładowania.
6.Wymień szpulkę
Wyciągnij starą szpulę. Włóż nową szpulę i zabezpiecz ją.
7. Ustawienia
BLOKADA / ODBLOKOWANIE SYSTEMU: Naciśnij przycisk zasilania 3 razy.
Naciśnij jednocześnie przyciski „+" i „-", aby przejść do interfejsu ustawień.
SMART: Moc urządzenia zostanie automatycznie dostosowana do cewek.
PUFF: Informacje o wapowaniu z 7 dni zostaną zapisane w liczniku zaciągnięć.
COLOR: wybór koloru motywu.
DEFAULT: Przywróć ustawienia fabryczne.
ID CHECK: Kod partii produktu.
EXIT: Powrót do głównego interfejsu.

Zabezpieczenia		
NO.	Wyświetl	Adnotacje
①	NO ATOMIZER	Atomizer nie został rozpoznany
②	SHORT ATOMIZER	Wykryto zwarcie.
③	DEVICE TOO HOT	Wykryto zwarcie.
④	BATTERY LOCK	Akumulator jest niższy niż 3,3 V przed gotowaniem na parze.
⑤	BATTERY LOW	Podczas tłumienia napięcie akumulatora jest niższe niż 2,85 V.

Warunki gwarancji:
Prosimy o zapoznanie się z treścią karty gwarancyjnej produktów Joyetech. Nie ponosimy odpowiedzialności za ewentualne szkody powstałe w wyniku błędu użytkownika. Gwarancją naszej firmy nie są objęte produkty zakupione u sprzedawców zewnętrznych.

Firma Joyetech zobowiązuje się do naprawy w ramach gwarancji na następujących warunkach:
1. Niniejsza gwarancja zapewnia bezpłatną naprawę wadliwego produktu marki Joyetech. Okres gwarancji wynosi 90 dni od daty zakupu przez użytkownika końcowego.
2. Niniejsza gwarancja może stać się nieważna w wyniku wystąpienia któregokolwiek z następujących warunków:
* Usterka lub uszkodzenie produktu zostało spowodowane nieprawidłowym użytkowaniem lub nieautoryzowaną naprawą.
* Usterka lub uszkodzenie produktu zostało spowodowane nadmierną siłą, jak na przykład upuszczenie.
* Usterka lub uszkodzenie produktu zostało spowodowane użytkowaniem w warunkach innych niż zalecane warunki korzystania (patrz Środki ostrożności związane ze stosowaniem w instrukcji obsługi).
* Usterka lub uszkodzenie produktu zostało spowodowane nieodpowiednim użyciem wody lub innej cieczy (patrz instrukcje użytkowania w instrukcji obsługi).
* Usterka lub uszkodzenie produktu zostało spowodowane użyciem części innych niż firmy Joyetech (ładowarka, bateria akumulatorowa i kabel zasilający).
3. Niniejsza gwarancja nie obejmuje przedmiotów osobistych lub części eksploatacyjnych i nasadek, w tym między innymi: ustnika, kartridża, głowicy atomizera, smyczy i skórzanej osłonki.
4. Niniejsza gwarancja nie obejmuje produktów marek innych niż Joyetech. Niniejsza gwarancja dotyczy wyłącznie uprawnionych produktów marki Joyetech w okresie gwarancyjnym obejmującym 90 dni od daty zakupu zgodnie z datą na dowodzie zakupu.
Firma Joyetech zastrzega sobie prawo ostatecznej decyzji w każdym przypadku gwarancyjnym. Firma Joyetech może interpretować i zmieniać treść niniejszych warunków gwarancyjnych.

Danish

Før brug:
Tak fordi du har valgt Joyetech. Sørg for at læse denne manual grundigt igennem før brug for at sikre, at du bruger produktet korrekt. Hvis du har brug for yderligere information eller har nogle spørgsmål vedrørende produktet eller dets brug, opfordrer vi dig til at kontakte din lokale Joyetech agent, eller besøge vores website på www.joyetech.com.

Tjek produktekts ægthed
1. Skrab belægningen af SC labelet på pakken og du vil se sikkerhedskoden som består af 16 numre.
2. Besøg joyetech.com/batchcode.php og indtast nummeret i rækkefølge (venstre til højre, op til ned) uden mellemrum.
3. Skulle du hav yderligere spørgsmål, så skriv endelig til service@joyetech.com

Vejledning til operatøren:
1.Genopfyld patronen
Træk patronen ud. Indsæt e-væskeflaskeenden i fyldhullet. tryk langsomt. Overfyld ikke. Vent 1 minut, før du lufter den nye spole.
* Skub luftstrømventilen på siden af patronen for at justere luftstrømmen.
2.Tænd/sluk
Åbn batteridækslet, og sæt en 18650-celle med høj hastighed i batterispalten. Tryk hurtigt på knappen fem gange for at tænde eller slukke enheden.
3.Juster ydelsen
EXCEED Grip Plus bruger EZ-spoler. Den foreslåede strøm skal bemærkes, før du starter vaping.

EZ-spoler	EZ 0.4ohm	EZ 1.2ohm
Foreslået	20-32W	7-13W

4.vaping: Tryk på knappen, når du tænder for vape.
5.opladning:
Når USB-kablet er tilsluttet, vises opladningsgrænsefladen og viser batteriprocenten og den estimerede opladningstid.
6.Udskift undertråden
Træk den gamle spole ud. Indsæt en ny spole og fastgør den.
7.Indstillinger
SYSTEM LOCK / UNLOCK: Tryk på tænd / sluk-knappen 3 gange.
Tryk på knapperne "+" og "-" for at åbne indstillingsgrænsefladen.
SMART: Enhedens strøm justeres automatisk i henhold til spolerne.
PUFF: De 7 dages vaping-oplysninger registreres i pustælleren.
COLOR: Valg af temafarve.
DEFAULT: Gendan fabriksindstillinger.
ID CHECK: Produktbatchkode.
EXIT: Tilbage til hovedgrænsefladen.

Beskyttelser		
NO.	Udstilling	Bemærkninger
①	NO ATOMIZER	Atomizer blev ikke genkendt
②	SHORT ATOMIZER	Kortslutning er fundet.
③	DEVICE TOO HOT	når bælgen fjernes.
④	BATTERY LOCK	Batteriet er lavere end 3,3 V før dampning.
⑤	BATTERY LOW	Batterispændingen er lavere end 2,85 V ved dæmpning.

Brug og opbevaring
Ikke udsætte batteriet for ekstrem varme, kulde eller direkte sollys. Holde sig væk fra vand eller væsker. Ikke sætte enheden i din lomme eller håndtaske direkte. Ikke blande det med mønter, smykker eller andre hårde genstande. Velfungerende temperatur er fra 0 til 45 grader, men den passende opladningstemperatur er mellem -10 og 60 grader. Altid slukke enheden eller tage batteriet ud, når det ikke bruges, eller når den skal gemmes. Apparatet skal opbevares ved stuetemperatur (mellem 5 og 30 grader) i et rent, tørt sted utilgængeligt for børn og kæledyr.Opbevares ved stuetemperatur (mellem 5 og 30 grader) i et rent tørt sted, utilgængeligt for børn og kæledyr.

Genbrug
I enden af livetiden, bortskaffes enheden herunder batteri i henhold til lokalt orordninger og regler om bortskaffelse og genbrug af affald med hensyn til miljøet.

Advarsel:
1. Hold produktet væk fra børn.
2. Denne enhed anbefales ikke til brug af personer under 18 eller ikke-rygere.
3. Denne enhed er ikke velegnet til brug af gravide eller ammende kvinder.
4. Denne enhed er ikke velegnet til brug af personer, der har hjertekarsygdomme eller luftvejssygdomme.
5. Denne enhed er ikke velegnet til brug af personer med sygdomme såsom hjerte dysfunktion, højt blodtryk eller diabetes.

Garantibetingelser:
Læs venligst dit Joyetech produktgarantikort. Vi er ikke ansvarlige for skader forårsaget af brugerfejl. Vores garanti er ikke gyldig for produkter købt hos tredjepartsforhandlere.

Joyetech reparerer under garanti i henhold til følgende betingelser:
1. Denne garanti giver dig ret til gratis reparation for defekte Joyetech produkter. Garantiperioden er 90 dage fra den dato, slutbrugeren købte produktet.
2. Denne garanti ugyldiggøres af følgende betingelser:
*Kunden har ikke garantikortet og den originale kvittering fra købet.
*Enhedsfejl eller skade sker som følge af upassende brug eller uautoriseret reparation.
*Enhedsfejl eller skade sker som følge af overdreven kraft, såsom tab.
*Enhedsfejl eller skade sker som følge af brug uden for de anbefalede brugsforhold (se forholdsregler i brugermanualen).
*Enhedsfejl eller skade sker som følge af upassende brug af vand eller andre væsker (se brugermanual for brugsinstruktioner).
*Enhedsfejl eller skade sker som følge af brug med ikke-Joyetech komponenter (oplader, batteri og strømkabel).
3. Denne garanti dækker ikke personlige dele eller forbrugsvarer og tilbehør, inklusiv men ikke begrænset til: mundstykke, patron, forstøverhoved, nøglesnor og lædertaske.
4. Denne garanti dækker ikke nogen ikke-Joyetech produkter. Denne garanti er kun gyldig for kvalificerede Joyetech produkter i garantiperioden på 90 dage efter datoen på købsbeviset.
Joyetech forbeholder retten til den endelige beslutning i alle garantisager. Joyetech kan tolke og revidere indholdet i disse garantibetingelser.

Dutch

Mededeling voor de gebruike:
Bedankt dat u hebt gekozen voor Joyetech. Lees deze gebruiksaanwijzing grondig voor gebruik zodat u zeker weet dat u het apparaat correct gebruikt. Als u aanvullende informatie wilt of vragen heeft over het product of het gebruik ervan, dan kunt u contact opnemen met uw locale leverancier van Joyetech of naar onze website gaan: www.joyetech.com.

Controle op echtheid
1.Kras de deklaag van het SC-label op de verpakking. U ziet een 16-cijferige beveiligingscode.
2.Ga naar http://www.joyetech.com/batchcode.php en voer de cijfers, zonder spaties, achter elkaar in (van links naar rechts, van boven naar onder) om de echtheid te controleren.
3.Indien u vragen heeft, neem dan gerust contact op met service@joyetech.com.

Operator begeleiding:
1.Vul de patroon bij
Trek de patroon eruit. Steek de punt van de e-liquid fles in het vulgat. druk langzaam. niet te vol doen. Wacht 1 minuut voordat u de nieuwe spoel ontlucht.
* Druk op het luchtstroomventiel aan de zijkant van de patroon om de luchtstroom aan te passen.
2.In-/uitschakelen
Open het batterijdeksel en plaats een krachtige 18650-cel in de batterijsleuf. Druk vijf keer snel op de knop om het apparaat in of uit te schakelen.
3.Pas de prestaties aan
EXCEED Grip Plus maakt gebruik van EZ-spoelen. De voorgestelde kracht moet worden opgemerkt voordat u begint met vapen.

EZ-spoelen	EZ 0.4ohm	EZ 1.2ohm
Suggereerde	20-32W	7-13W

4.vapen: Druk op de knop bij het inschakelen op vapen.
5.Opladen:
Wanneer de USB-kabel is aangesloten, wordt de oplaadinterface weergegeven met het batterijpercentage en de geschatte oplaadtijd.
6.Vervang de spoel
Trek de oude spoel eruit. Plaats een nieuwe spoel en zet deze vast.
7. Instellingen
SYSTEEM VERGRENDELEN / ONTGRENDELEN: Druk driemaal op de aan / uit-knop.
Druk tegelijkertijd op de knoppen "+" en "-" om de instellinginterface te openen.
SMART: de kracht van het apparaat wordt automatisch aangepast aan de spoelen.
PUFF: De 7 dagen vaping-informatie wordt vastgelegd in de puff-teller.
COLOR: Themakleurselectie.
DEFAULT: fabrieksinstellingen herstellen.
ID CHECK: Productbatchcode.
EXIT: Terug naar hoofdinterface.

BESCHERMINGEN		
NO.	Weergeven	Annotaties
①	NO ATOMIZER	Verstuiver werd niet herkend
②	SHORT ATOMIZER	Er is kortsluiting gedetecteerd.
③	DEVICE TOO HOT	wanneer de pod wordt verwijderd.
④	BATTERY LOCK	De batterij is lager dan 3,3 V voor het stomen.
⑤	BATTERY LOW	De accuspanning is bij demping lager dan 2,85 V.

GEBRUIK & OPSLAG
Stel de batterij niet bloot aan extreme hitte, kou of direct zonlicht. Buiten bereik van water of andere vloeistoffen houden. Plaats het apparaat niet rechtstreeks in uw broekzak of handtas; meng het niet met munten, sieraden of andere harde voorwerpen. De juiste bedrijfstemperatuur ligt binnen het bereik van 0 ° C tot 45 ° C tijdens het opladen en van -10 ° C tot 60 ° C tijdens gebruik. Schakel het apparaat altijd uit of verwijder de batterijen wanneer het apparaat niet worden gebruikt of wanneer deze worden opgeslagen. Buiten bereik van kinderen en huisdieren bewaren op een schone, droge plaats en bij een omgevingstemperatuur tussen 5 ° C tot 30 ° C.

Afval
Na afloop van de bruikbare levensduur moet het apparaat inclusief de batterij worden weggegooid in overeenstemming met de plaatselijke voorschriften voor afvalverwijdering en -recycling rekening houdend met het milieu.

Waarschuwing:
1. Buiten bereik van kinderen houden.
2. Mensen jonger dan 18 jaar of niet-rokers wordt afgeraden dit apparaat te gebruiken.
3. Zwangere vrouwen of vrouwen die borstvoeding geven wordt afgeraden dit apparaat te gebruiken.
4. Mensen die last hebben van hart- en vaatziekten of een respiratoire aandoening wordt afgeraden dit apparaat te gebruiken.
5. Mensen die last hebben van hartstoornissen, een hoge bloeddruk of suikerziekte wordt afgeraden dit apparaat te gebruiken.

Garantievoorwaarden:
Raadpleeg de garantiekaart van Joyetech voor uw product. Wij zijn niet verantwoordelijk voor schade als gevolg van fouten veroorzaakt door de gebruiker. Onze garantie is niet geldig in geval van producten gekocht via derden.

Joyetech stemt ermee in om onder de volgende voorwaarden volgens de garantie reparaties uit te voeren:
1. Deze garantie is bedoeld voor het gratis laten repareren van defecte merchandise van het merk Joyetech. De garantieperiode heeft een termijn van 90 dagen vanaf de datum waarop de eindgebruiker het product kocht.
2. Deze garantie kan als gevolg van de volgende voorwaarden ongeldig worden:
* De klant heeft geen garantiekaart en de originele aankoopbon.
* De schade aan het product of het niet goed functioneren ervan is het gevolg van verkeerd gebruik of een niet-geautoriseerde reparatie.
* Het niet functioneren of schade aan het product als gevolg van te veel kracht zoals het laten vallen.
* Het niet functioneren of schade aan het product als een gevolg van gebruik buiten de aanbevolen voorwaarden voor het functioneren (zie Waarschuwingen in deze gebruiksaanwijzing).
* Het niet functioneren of schade aan het product als gevolg van het gebruik van water of andere vloeistof (raadpleeg deze gebruiksaanwijzing voor het juiste gebruik).
* Het niet functioneren of schade aan het product als gevolg van het gebruik ervan in combinatie met onderdelen niet van Joyetech (oplader, batterij, en voedingskabel).
3. Deze garantie dekt geen persoonlijke artikelen of verbruiksartikelen en hulpstukken waaronder, maar niet beperkt tot, mondstuk, cartridge, verstuiverkop, streng, en leren koker.
4. Deze garantie dekt geen producten die niet van het merk Joyetech zijn. Deze garantie is alleen van toepassing op producten van het merk Joyetech tijdens de garantieperiode van 90 dagen na de koop zoals aangegeven op het aankoopbewijs.
Joyetech behoud het recht om in alle garantiezaken de eindbeslissing te nemen. Joyetech mag de inhoud van deze garantievoorwaarden naar wens interpreteren en wijzigen.

Greek

Παρατηρήσεις για τη Χρήση:
Σας ευχαριστούμε που επιλέξατε την Joyetech. Παρακαλούμε διαβάστε προσεκτικά αυτό το εγχειρίδιο πριν από τη χρήση, ώστε να βεβαιωθείτε ότι κάνετε σωστή χρήση. Εάν χρειάζεστε επιπλέον πληροφορίες ή έχετε απορίες σχετικά με το προϊόν ή τη χρήση του, παρακαλούμε να συμβουλευτείτε τον τοπικό αντιπρόσωπό σας της Joyetech , ή επισκεφθείτε την ιστοσελίδα μας στο www.joyetech.com.

Έλεγχος Αυθεντικότητας
1. Ξεβιδώστε την επικάλυψη της ετικέτας SC στη συσκευασία, θα δείτε τον κωδικό ασφαλείας με 16 αριθμούς.
2. Επισκεφθείτε τη διεύθυνση http://www.joyetech.com/batchcode.php και γράψτε τους αριθμούς με σειρά (από αριστερά προς τα δεξιά, από πάνω προς τα κάτω) χωρίς κενά για έλεγχο.
3. Εάν έχετε οποιαδήποτε περαιτέρω ερώτηση, μη διστάσετε να επικοινωνήσετε με το service@joyetech.com.

Οδηγία Λειτουργίας:
1.Ξανασυμπλήρωση της αμπούλας
Τραβήξτε την αμπούλα έξω. Τοποθετήστε το άκρο της φιάλης του υγρού αναπλήρωσης στην οπή πλήρωσης. Ζουπήστε την σιγά σιγά. Μην την γεμίζετε υπερβολικά. Περιμένετε 1 λεπτό πριν από το άτμισμα για την προετοιμασία του νέου πηνίου.
* Σπρώξτε τη βαλβίδα ροής αέρα στο πλάι της αμπούλας για την ρύθμιση ροής αέρα.
2.Ενεργοποίηση / απενεργοποίηση
Ανοίξτε το κάλυμμα της μπαταρίας και τοποθετήστε ένα κελί υψηλής συχνότητας 18650 στην υποδοχή μπαταρίας. Πατήστε το κουμπί 5 φορές συνεχόμενα για την ενεργοποίηση ή απενεργοποίηση της συσκευής.
3. Ρύθμιση ισχύος
Το EXCEED Grip Plus χρησιμοποιεί πηνία EZ. Η προτεινόμενη ισχύς πρέπει να γίνει αντιληπτή πριν αρχίσετε να αδειάζετε.

Πηνία EZ	EZ 0.4ohm	EZ 1.2ohm
Προτείνεται	20-32W	7-13W

4.Άτμισμα:
Καθώς είναι ενεργοποιημένη η συσκευή, πατήστε το κουμπί για το άτμισμα.
5.Φόρτιση: Καθώς το καλώδιο USB είναι τοποθετημένο, εμφανίζεται η διεπαφή φόρτισης, η οποία δείχνει το ποσοστό της στάθμης μπαταρίας και τον εκτιμώμενο χρόνο φόρτισης
6.Αντικατάσταση πηνίου
Τραβήξτε το παλιό πηνίο έξω. Τοποθετήστε ένα καινούργιο πηνίο και στερεώστε το σφιχτά.
7. Ρυθμίσεις
ΣΥΣΤΗΜΑ LOCK / UNLOCK: Πατήστε το κουμπί λειτουργίας 3 φορές.
Πατήστε τα κουμπιά "+" και "-" για να μπείτε στη διεπαφή ρύθμισης.
SMART: Η ισχύς της συσκευής θα ρυθμιστεί αυτόματα σύμφωνα με τα πηνία.
PUFF: Οι πληροφορίες για τις 7 ημέρες θα καταγραφούν στον μετρητή ριπών.
COLOR: Επιλογή χρώματος θέματος.
DEFAULT: Επαναφορά εργοστασιακών ρυθμίσεων.
ID CHECK: Κωδικός παρτίδας προϊόντος.
EXIT: Επιστροφή στην κύρια διεπαφή.

ΠΡΟΣΤΑΣΙΑ		
NO.	Εμφάνιση Οθόνης	Σημειώσεις
①	NO ATOMIZER	Κανένας ατμοποιητής δεν εντοπιστεί.
②	SHORT ATOMIZER	Βραχυκύκλωμα έχει εντοπιστεί.
③	DEVICE TOO HOT	Σε περίπτωση που η δεξαμενή αποσυνδέεται.
④	BATTERY LOCK	Η στάθμη της μπαταρίας είναι χαμηλότερη από 3,3V πριν το άτμισμα.
⑤	BATTERY LOW	Η τάση της μπαταρίας είναι χαμηλότερη από 2,85V κατά το άτμισμα.

ΧΡΗΣΗ & ΑΠΟΘΗΚΕΥΣΗ
Μην εκθέτετε την μπαταρία σε υπερβολική θερμότητα, κρύο ή άμεσο ηλιακό φως. Μακριά από νερό ή υγρά. Μην τοποθετείτε τη συσκευή στην τσέπη ή τη τσάντα σας απευθείας· μην το αναμιγνύετε με νομίσματα, κοσμήματα ή άλλα σκληρά αντικείμενα. Η κατάλληλη θερμοκρασία λειτουργίας είναι μεταξύ 0 ℃ έως 45 ℃ κατά τη φόρτιση και -10 ℃ έως 60 ℃ κατά τη χρήση. Πάντα να απενεργοποιείτε τη συσκευή ή να βγάλετε τα κύτταρα μπαταρίας όταν δεν χρησιμοποιούνται ή όταν πρόκειται να αποθηκευτούν. Αποθηκεύεται σε θερμοκρασία περιβάλλοντος (5 ° C έως 30 ° C) σε καθαρό στεγνό μέρος μακριά από παιδιά και κατοικίδια ζώα.

ΑΠΟΒΛΗΤΑ
Στο τέλος της λειτουργικής ζωής, πετάξτε τη συσκευή μαζί με την μπαταρία σύμφωνα με τους τοπικούς κανονισμούς διάθεσης και ανακύκλωσης αποβλήτων, λαμβάνοντας υπόψη το περιβάλλον.

Προειδοποίηση:
1. Να φυλάσσεται μακριά από παιδιά.
2. Η συσκευή αυτή δεν συνιστάται για χρήση από άτομα κάτω των 18 ετών ή μη-καπνιστές.
3. Η συσκευή αυτή δεν είναι κατάλληλη για χρήση από έγκυες ή θηλάζουσες γυναίκες.
4. Η συσκευή αυτή δεν είναι κατάλληλη για χρήση από ανθρώπους που έχουν καρδιαγγειακή ή αναπνευστική νόσο.
5. Η συσκευή αυτή δεν είναι κατάλληλη για χρήση από ανθρώπους με ασθένειες όπως καρδιακή δυσλειτουργία, υψηλή αρτηριακή πίεση ή διαβήτης.

Όροι εγγύησης:
Παρακαλούμε ανατρέξτε στην κάρτα εγγύησης του προϊόντος σας Joyetech. Δεν είμαστε υπεύθυνοι για οποιαδήποτε ζημία προκαλείται από σφάλμα του χρήστη. Η εγγύησή μας δεν ισχύει για προϊόντα που αγοράζονται από τρίτους προμηθευτές.

Η Joyetech συμφωνεί να παρέχει επισκευή στα πλαίσια της εγγύησης, σύμφωνα με τους ακόλουθους όρους και προϋποθέσεις:

1. Η παρούσα εγγύηση παρέχει δωρεάν επισκευή για ελαττωματικά είδη μάρκας Joyetech.
Η διάρκεια της εγγύησης είναι 90 ημέρες από την ημερομηνία αγοράς από τον τελικό χρήστη.
2. Η παρούσα εγγύηση μπορεί να ακυρωθεί, για οποιονδήποτε από τους παρακάτω λόγους:
*Ο πελάτης δεν προσκομίσει την κάρτα εγγύησης και την πρωτότυπη απόδειξη αγοράς.
*Προκλήθηκε φθορά ή βλάβη λόγω ακατάλληλης χρήσης ή μη εξουσιοδοτημένης επισκευής.
*Φθορά ή βλάβη ως αποτέλεσμα υπερβολικής δύναμης, όπως πτώση.
* Φθορά ή βλάβη ως αποτέλεσμα χρήσης εκτός των συνιστώμενων συνθηκών λειτουργίας (δείτε τις προφυλάξεις στο εγχειρίδιο χρήσης).
* Προκλήθηκε φθορά ή βλάβη λόγω ακατάλληλης χρήσης νερού ή άλλων υγρών (δείτε το εγχειρίδιο χρήσης για οδηγίες χρήσης).
* Φθορά ή βλάβη λόγω χρήσης με άλλα εξαρτήματα εκτός των Joyetech (φορτιστής, μπαταρία και καλώδιο τροφοδοσίας).
3. Η παρούσα εγγύηση δεν καλύπτει ατομικά αντικείμενα ή αναλώσιμα υλικά και προσαρτήματα, που περιλαμβάνουν αλλά δεν περιορίζονται σε:
επιστόμιο, δοχείο, κεφαλή ατμοποιητή, κορδόνι, και δερμάτινη θήκη.
4. Η παρούσα εγγύηση δεν καλύπτει οποιαδήποτε άλλα προϊόντα εκτός των Joyetech. Η εγγύηση αυτή ισχύει μόνο για επιλεγμένα προϊόντα Joyetech κατά τη διάρκεια της περιόδου εγγύησης των 90 ημερών από την ημερομηνία αγοράς, η οποία αναγράφεται στην απόδειξη αγοράς.

Η Joyetech διατηρεί το δικαίωμα της τελικής απόφασης σε όλες τις περιπτώσεις εγγύησης. Η Joyetech μπορεί να ερμηνεύσει και να αναθεωρήσει το περιεχόμενο αυτών των όρων εγγύησης.

Portuguese

Aviso para uso:
Obrigado por escolher Joyetech! Leia este manual cuidadosamente antes de usar para garantir que seu uso esteja correto. Se você precisar de qualquer informação adicional ou tiver dúvidas sobre o produto ou seu uso, consulte o seu agente local da Joyetech ou visite nosso site em www.joyetech.com.

Confira autenticidade
1. Raspar o revestimento do SC,rótulo da embalagem,, você verão código de segurançacom com 16 números.
2. Visita http://www.joyetech.com/batchcode.php e digitar os números na sequência (da esquerda para a direita, de cima para baixo),até sem espaços para verificar.
3. Se você tiver qualquer outra pergunta, por favor Sinta-se livre para entrar em contato service@joyetech.com.

Guia de Operação:
1.Reabasteça o cartucho
Retire o cartucho. Insira a ponta do frasco de e-líquido no orifício de enchimento. Aperte devagar. Não transborde. Aguarde 1 minuto antes de vaporizar para preparar a nova bobina.
* Empurre a válvula de fluxo de ar na lateral do cartucho para ajustar o fluxo de ar.
2.Ligar/Desligar
Abra a tampa da bateria e coloque uma célula 18650 de alta taxa no slot da bateria. Pressione o botão 5 vezes rapidamente para ligar ou desligar o dispositivo.
3. Ajustar a potência
O EXCEED Grip Plus usa bobinas EZ. A energia sugerida precisa ser notada antes de iniciar o vaping.

bobinas EZ	EZ 0.4ohm	EZ 1.2ohm
Sugerida	20-32W	7-13W

4.Vaping: Quando ligado, pressione o botão para vape.
5.Carregamento:
Quando o cabo USB é inserido, a interface de carregamento aparece e mostra a porcentagem da bateria e o tempo estimado de carga.
6.Substitua a bobina
Retire a bobina antiga. Insira uma nova bobina e prenda-a firmemente.
7. Configurações
BLOQUEIO DO SISTEMA / DESBLOQUEIO: Pressione o botão liga / desliga 3 vezes.
Pressione os botões "+" e "-" juntos para entrar na interface de configuração.
SMART: A potência do dispositivo será ajustada automaticamente de acordo com as bobinas.
PUFF: As informações de vaping de 7 dias serão registradas no contador de sopros.
COLOR: Seleção de cores do tema.
DEFAULT: restaure as configurações de fábrica.
ID CHECK: código do lote do produto.
EXIT: Voltar à interface principal.

PROTEÇÕES		
NO.	Tela de Exibição	Notas
①	NO ATOMIZER	Atomizador não foi detectado
②	SHORT ATOMIZER	Curto-circuito foi detectado.
③	DEVICE TOO HOT	Quando o pod é desconectado.
④	BATTERY LOCK	A bateria é inferior a 3,3V antes de vapear.
⑤	BATTERY LOW	A voltagem da bateria é inferior a 2,85V quando vaping.

USO E ARMAZENAMENTO
Não exponha a bateria ao calor extremo, ao frio ou à luz solar direta. Mantenha-se longe de água ou líquidos. Não coloque o dispositivo no bolso ou na mala diretamente; não misture com moedas, jóias ou outros objetos duros. A temperatura de operação apropriada é de 0℃ a 45℃ durante o carregamento e de -10℃ a 60℃ durante o uso. Sempre desligue o dispositivo ou retire as células quando elas não estiverem sendo usadas ou quando forem armazenadas. Armazenar à temperatura ambiente (5℃ a 30℃) em local seco e limpo, fora do alcance de crianças e animais de estimação.

DESPERDÍCIO
No final da vida útil, descarte o dispositivo, incluindo a bateria, de acordo com os regulamentos locais de descarte de lixo e reciclagem, levando em consideração do ambiente.

Lembrete:
1. Mantenha localização por fora do alcance das crianças.
2. Este dispositivo não é recomendado para pessoas menores de 18 anos ou não-fumantes.
3. Este dispositivo não é adequado para uso por mulher grávida ou amamentada.
4. Este dispositivo não é adequado para uso de pessoas com doença cardiovascular ou doença respiratória.
5. Este dispositivo não é adequado para uso de pessoas cujas doenças como disfunção cardíaca, hipertensão arterial ou diabetes.

Termos de garantia:
Por favor, Referência ao seu cartão de garantia do produto Joyetech. Não seremos responsáveis por qualquer dano causado pelo erro do usuário. Nossa garantia não é válida para produtos comprados de fornecedores terceirizados.

A Joyetech concorda em fornecer reparos sob garantia de acordo com os termos e condições seguintes:

1. Esta garantia fornece reparos gratuitos para mercadorias defeituosas da marca Joyetech. O período de garantia é de 90 dias a partir da data de compra pelo usuário final.
2. Esta garantia pode ser anulada como resultado de qualquer uma das condições seguintes:
* O cliente não consegue fornecer o cartão de garantia e o recibo original de compra.
* Falha ou dano da mercadoria é causada por uso inadequado ou reparo não autorizado.
* Falha ou dano da mercadoria como resultado de força excessiva, como queda.
* Falha ou dano da mercadoria como resultado do uso fora das condições de operação recomendadas (veja as precauções no manual de uso).
* Falha ou dano da mercadoria com causados pelo uso indevido de água ou outro líquido (veja manual de uso para instruções de operação).
* Falha ou dano da mercadoria com causados pelo uso com componentes não de Joyetech (carregador, bateria e cabo de alimentação).
3. Esta garantia não inclui intens pertences pessoais ou consumíveis e acessórios , incluindo mas não limitado para: bocal, cartucho, cabeça do atomizador, cordão e bainha de couro.
4. Esta garantia não abrange produtos da marca que não de Joyetech. Esta garantia só é válida para os produtos elegíveis da marca Joyetech durante o período de garantia de 90 dias após a data de compra conforme indicado na prova de compra.
A Joyetech reserva-se o direito de decisão final em todos os casos de garantia. Joyetech talvez interpretar e revisar o conteúdo desses termos de garantia.

Swedish

Notis om användning:
Tack för att du valde Joyetech. Läs igenom denna bruksanvisning noggrant innan användning för att garantera att användningen är korrekt. Om du behöver ytterligare information eller har några frågor om produkten eller dess användning, kontakta din lokala Joyetech-återförsäljare eller besök vår hemsida påwww.joyetech.com.

Äkthetskontroll
1. Skrapa bort beläggningen på SC-etiketten på förpackningen och en 16-siffrig säkerhetskod kommer då visas.
2. Besök http://www.joyetech.com/batchcode.php och skriv in koden i rätt ordning (läs från vänster till höger, uppifrån och ner) utan mellanrum för att kontrollera äktheten.
3. Om du har ytterligare frågor, vänligen kontakta service@joyetech.com.

Instruktion för operatören:
1.Fyll på patronen igen
Dra ut patronen. För in spetsen med e-vätska i påfyllningshålet. tryck långsamt. överfyll inte. Vänta 1 minut innan du lufter den nya spolen.
* Tryck på luftflödet på patronens sida för att justera luftflödet.
2.Slå på/av
Öppna batterilocket och lägg en 18650-cell med hög hastighet i batterifacket. Tryck snabbt på knappen fem gånger för att slå på eller stänga av enheten.
3.Justera prestanda
EXCEED Grip Plus använder EZ-spolar. Den föreslagna kraften måste observeras innan du börjar ånga.

EZ-spolar	EZ 0.4ohm	EZ 1.2ohm
Föreslagen	20-32W	7-13W

4.vaping: Tryck på knappen när du sätter på vape.
5.laddning:
När USB-kabeln är ansluten visas laddningsgränssnittet och visar batteriprocenten och den uppskattade laddningstiden.
6.Byt ut spolen
Dra ut den gamla spolen. Sätt i en ny spole och säkra den.
7.inställningar
SYSTEM LOCK / UNLOCK: Tryck på strömbrytaren 3 gånger.
Tryck "+" och "-" knapparna tillsammans för att komma till inställningsgränssnittet.
SMART: Enhetens kraft kommer att justeras automatiskt beroende på spolarna.
PUFF: Vapinginformationen om 7 dagar kommer att registreras i puffräknaren.
COLOR: Tema Färgval.
DEFAULT: Återställ fabriksinställningarna.
ID CHECK: Produktkod.
EXIT: Tillbaka till huvudgränssnittet.

SKYDD		
NO.	display	Anmärkningar
①	NO ATOMIZER	Atomizer känns inte igen
②	SHORT ATOMIZER	Kortslutning har upptäckts.
③	DEVICE TOO HOT	när bågen tas bort.
④	BATTERY LOCK	Batteriet är lägre än 3,3 V innan det ångas.
⑤	BATTERY LOW	Batterispänningen är lägre än 2,85 V vid dämpning.

Användning och lagring:
Utsätt inte batteriet för extrem värme, kyla och direkt solljus. Håll borta från vatten eller vätskor. Placera inte enheten i fickan eller handväskan direkt. Blanda inte apparaten med mynt, smycken eller andra hårda föremål. Lämplig operationstemperatur är mellan 0 till 45 grader, men lämplig laddningstemperatur är mellan -10 och 60 grader. Alltid stäng av apparaten eller ta batteriet ut när den används inte eller när det ska lagras. Apparaten bör sparas vid rumstemperatur (mellan 5 och 30 grader) i en ren och torr plats utom räckhåll för barn och husdjur.

Återvinning
I slutet av livslängden, kassera apparaten inklusive batteriet i enlighet med lokal avfallshantering- och återvinnings-bestämmelser med hänsyn till miljön.

Varning:
1. Förvara utom räckhåll för barn.
2. Denna enhet rekommenderas ej för personer under 18 år eller icke-rökare.
3. Denna enhet är ej lämplig för användning av gravida eller ammande kvinnor.
4. Denna enhet är ej lämplig för användning av personer med hjärt-kärlsjukdom eller andningssjukdom.
5. Denna enhet är ej lämplig för användning av personer med sjukdomar som hjärtdysfunktion, högt blodtryck eller diabetes.

Garantivillkor:
Vänligen hänvisa till ditt Joyetech-produktgarantikort. Vi är ej ansvariga för skador som orsakas av användarfel. Vår garanti är ej giltig för produkter som köpts från tredje parts-leverantörer.

Joyetech samtycker till att tillhandahålla reparation enligt garanti enligt följande villkor:

1.Denna garantin ger reparation gratis för defekta Joyetech varumärkesvaror. Garantiperioden är 90 dagar från inköpsdatum av slutanvändaren.
2. Denna garanti kan ogiltigförklaras som följd av något av följande villkor:
* Kunden tillhandahåller ej garantikort och originalkvitto för inköpet.
* Fel eller skador på varan som orsakas av felaktig användning eller obehörig reparation.
* Fel eller skada på varan som ett resultat av överdriven kraft som att tappa den.
* Fel eller skada på varan som ett resultat av användning utanför rekommenderade driftsförhållanden (se försiktighetsåt-gärder i användarhandboken).
* Fel eller skada på varan som orsakats av felaktig användning av vatten eller annan vätska (se användarmanual för användarinstruktioner).
* Fel eller skada på varan på grund av användning med icke-Joyetech-komponenter (laddare, batteri och nätkabel).
3. Denna garanti omfattar ej personliga föremål eller förbrukningsvaror och tillbehör, inklusive men ej begränsat till: munstycke, patron, förångarhuvud, snodd och läderfodral.
4. Denna garanti täcker ej några icke-Joyetech-märkesvaror. Denna garanti gäller endast för tillgängliga Joyetech-pro-dukter under garantiperioden 90 dagar efter det inköpsdatum som anges på inköpsbeviset.

Joyetech förbehåller sig rätten till slutligt beslut i alla garantiärenden. Joyetech kan tolka och revidera innehållet i dessa garantivillkor.

Romanian

Notă de utilizare:
Mulțumim că ați ales Joyetech. Vă rugăm citiți cu atenție acest manual înainte de utilizare pentru a vă asigura că îl utilizați în mod corect. Dacă aveți nevoie de informații suplimentare sau aveți întrebări în legătură cu produsul sau utilizarea acestuia, vă rugăm consultați un agent local Joyetech, sau vizitați site-ul nostru la www.joyetech.com.

Verificați autenticitatea
1. Răzuiți eticheta SC de pe pachet și veți găsi codul de securitate alcătuit din 16 cifre.
2. Vizitați http://www.joyetech.com/batchcode.php și introduceți numerele în ordine (de la stânga la dreapta, de sus în jos), fără spații.
3. Pentru orice alte întrebări, contactați service@joyetech.com.

Ghid de Operare:
1.Reumpleți cartușul
Scoateți cartușul. Introduceți vârful flaconului de e-lichid în orificiul de umplere. Strângeți încet. Nu umpleți la refuz. Așteptați 1 minut înainte de a vaporiza (fuma) pentru a îmbiba complet noua bobină.
* Apăsați supapa de pe partea laterală a cartușului pentru a regla fluxul de aer.
2.Pornire/oprire
Deschideți capacul bateriei și introduceți o singură celulă 18650 de mare viteză în slotul bateriei. Apăsați butonul în 5 succesiuni rapide pentru a porni sau opri dispozitivul.
3.Reglați puterea
EXCEED Grip Plus folosește bobine EZ. Puterea sugerată trebuie să fie observată înainte de începerea aburului.

bobine EZ	EZ 0.4ohm	EZ 1.2ohm
Sugerat	20-32W	7-13W

4.Vaporizarea (fumatul): Când dispozitivul este pornit, apăsați butonul pentru a inhala.
5.Încărcarea:
Când este introdus cablul USB, interfața de încărcare afișează procentul de baterie și timpul estimat de încărcare.
6.Înlocuiți bobina
Scoateți bobina veche. Introduceți o nouă bobină și fixați-o bine.
7.Setări
Blocarea / deblocarea sistemului: apăsați de 3 ori butonul de alimentare.
Apăsați butoanele „+" și „-" pentru a intra în interfața de setare.
SMART: Puterea dispozitivului va fi reglată automat în funcție de bobine.
PUFF: Cele 7 zile de vaping vor fi înregistrate în contorul puf.
COLOR: Selecția culorii temei.
DEFAULT: Restaurați setările din fabrică.
ID CHECK: Cod lot produs.
EXIT: Înapoi la interfața principală.

PROTECTII		
NO.	Mesaj afișat	Note
①	NO ATOMIZER	Nu s-a detectat atomizorul.
②	SHORT ATOMIZER	S-a detectat un scurtcircuit.
③	DEVICE TOO HOT	Atunci când capsula este detașată.
④	BATTERY LOCK	Puterea bateriei este sub 3.3V înainte de vaporizare.
⑤	BATTERY LOW	Puterea bateriei este sub 2.85V la vaporizare.

FOLOSIRE ȘI PĂSTRARE
Nu expuneți bateriile la temperaturi înalte, scăzute sau la razele directe ale soarelui. A ține departe de apă sau alte lichide. Nu puneți dispozitivul direct în buzunarul sau geanta dvs.; nu-l țineți printre monede, bijuterii sau alte obiecte de acest gen. Temperatura potrivită de operare este între 0°C și 45°C în timpul încărcării, între -10°C și 60°C în timpul utilizării. Întotdeauna opriți dispozitivul sau scoateți bateriile atunci când nu este folosit sau dacă va fi stocat. Păstrați la temperatura camerei (între 5°C și 30°C) într-un loc curat și uscat, a nu se lăsa la îndemâna copiilor și animalelor.

DEȘEU
La capătul perioadei de funcționare, debarasați-vă de dispozitiv și baterie în conformitate cu normele locale de eliminare a deșeurilor și de reciclare, cu respect la mediul înconjurător.

Avertizare:
1. A nu se lăsa la îndemâna copiilor.
2. Acest dispozitiv nu este recomandat utilizării de către persoanele sub 18 ani sau nefumătorilor.
3. Acest dispozitiv nu este potrivit utilizării femeilor însărcinate sau care alăptează.
4. Acest dispozitiv nu este potrivit utilizării persoanelor care suferă de boli cardiovasculare sau boli respiratorii.
5. Acest dispozitiv nu este potrivit utilizării persoanelor care suferă de disfuncție cardiacă, hipertensiune arterială sau diabet.

Termeni de garanție:
Vă rugăm consultați cartea de garanție a produsului dumneavoastră Joyetech. Nu suntem responsabili pentru nicio deteriorare cauzată de eroarea utilizatorului. Garanția noastră nu este valabilă pentru produsele achiziționate de la vânzători care constituie părți terțe.

Joyetech este de acord să efectueze reparația în garanție conform următorilor termeni și condiții:
1. Această garanție prevede repararea gratuită pentru mărfurile deteriorate ale mărcii Joyetech. Perioada de garanție de este 90 de zile de la data achiziționării de către utilizatorul final.
2. Această garanție poate fi anulată ca urmare a oricăreia dintre condițiile următoare:
*Clientul nu furnizează cartea de garanție și bonul original de achiziționare.
*Avaria sau deteriorarea mărfii este cauzată de utilizarea necorespunzătoare sau de repararea neautorizată.
*Avaria sau deteriorarea mărfii ca urmare a forței excesive precum căderea.
*Avaria sau deteriorarea mărfii ca urmarea a utilizării în afara condițiilor recomandate de utilizare (vezi precauții în manualul de utilizare).
*Avaria sau deteriorarea mărfii cauzată de utilizarea necorespunzătoare a apei sau a altui lichid (vezi manualul de utilizare pentru instrucțiuni de utilizare).
*Avaria sau deteriorarea mărfii datorată utilizării componentelor care nu sunt Joyetech (încărcător, baterie și cablu de alimentare).
3. Această garanție nu acoperă articole personale sau bunuri consumabile și accesorii, inclusiv, însă fără să limiteze: muștiuc, cartuș, cap atomizor, șnur și înveliș de piele.
4. Această garanție nu acoperă niciun produs care nu este al mărcii Joyetech. Această garanție este valabilă doar pentru produsele potrivite ale mărcii Joyetech, pe durata perioadei de garanție de 90 de zile de la data achiziției, după cum indică dovada achiziționării.
Joyetech își rezervă dreptul deciziei finale în toate cazurile garanției. Joyetech poate interpreta și revizui conținutul termenilor acestei garanții.

Czech

Upozornění k použití:
Děkujeme, že jste si vybrali Joyetech. Před použitím si pečlivě přečtěte tuto příručku a ujistěte se, že vaše použití je správné. Pokud potřebujete další informace nebo máte nějaké dotazy týkající se výrobku nebo jeho použití, obraťte se na svého místního zástupce společnosti Joyetech nebo navštivte naše webové stránky www.joyetech.com.

Zkontrolujte pravost
1. Odškrabněte povlak značky SC na obalu, uvidíte bezpečnostní kód se 16 číslicemi.
2. Navštivte stránku http://www.joyetech.com/batchcode.php a zadejte číslice postupně (zleva doprava, nahoru až dolů) bez mezerníku pro kontrolu.
3. Máte-li jakékoli další otázky, neváhejte kontaktovat service@joyetech.com.

Pokyny pro obsluhu:
1.Doplňte kazetu
Vytáhněte kazetu. Vložte špičku láhve s e-tekutinou do plnicího otvoru. stiskněte pomalu. nepřeplňujte. Před odvzdušněním nové cívky počkejte 1 minutu.
* Chcete-li upravit průtok vzduchu, zatlačte na ventil na boku kazety.
2.Zapnutí/vypnutí
Deschideți capacul bateriei și introduceți o singură celulă 18650 de mare viteză în slotul bateriei. Stisknutím tlačítka pětkrát rychle zapnete nebo vypnete zařízení.
3.Upravte výkon
EXCEED Grip Plus používá EZ cívky. Před zahájením vapování je třeba si všimnout navrhované síly.

EZ cívky	EZ 0.4ohm	EZ 1.2ohm
Navrhováno	20-32W	7-13W

4.vaping: Stiskněte tlačítko při zapnutí na vape.
5.Nabíjení:
Po připojení kabelu USB se zobrazí nabíjecí rozhraní, které zobrazuje procento baterie a odhadovanou dobu nabíjení.
6.Vyměňte cívku
Vytáhněte starou cívku. Vložte novou cívku a zajistěte ji.
7.Nastavení
SYSTEM LOCK / UNLOCK: Stiskněte tlačítko napájení třikrát.
Stisknutím tlačítek „+" a „-" vstoupíte do rozhraní nastavení.
SMART: Výkon zařízení bude nastaven automaticky podle cívek.
PUFF: 7denní informace o vapingu budou zaznamenány do počítadla nafukování.
COLOR: Výběr barvy motivu.
DEFAULT: Obnovení továrního nastavení.
ID CHECK: Kód šarže produktu.
EXIT: Návrat do hlavního rozhraní.

OCHRANA		
NO.	Displej	Anotace
①	NO ATOMIZER	Rozprašovač nebyl rozpoznán
②	SHORT ATOMIZER	Byl zjištěn zkrat.
③	DEVICE TOO HOT	když je modul odstraněn.
④	BATTERY LOCK	Před napařením je baterie nižší než 3,3 V.
⑤	BATTERY LOW	Při tlumení je napětí baterie nižší než 2,85 V.

POUŽITÍ & SKLADOVÁNÍ
Nevystavujte baterii extrémnímu teplu, chladnému nebo přímému slunečnímu světlu.Uchovávejte mimo dosah vody nebo kapaliny.Neumisťujte přístroj do kapsy nebo peněženky přímo;nemíchejte s mincemi, šperky nebo jinými tvrdými předměty.Správná provozní teplota je během nabíjení mezi 0°C a 45°C a při použití mezi -10°C a 60°C.Vždy vypněte napájení nebo vyjměte baterie, když je nepoužíváte nebo jsou uloženy.Skladujte při pokojové teplotě (5°C - 30°C) na čistém, suchém místě mimo dosah dětí a zvířat.

ODPADY
Po skončení životnosti zařízení, včetně baterie, zlikvidujte v souladu s místními předpisy pro úpravu a recyklaci odpadů ekologicky šetrným způsobem.

Varování:
1.Uchovávejte mimo dosah dětí.
2.Toto zařízení se nedoporučuje používat pro osoby mladší 18 let nebo pro nekuřáky.
3.Toto zařízení není vhodné pro těhotné nebo kojící ženy.
4.Toto zařízení není vhodné pro použití osobami s kardiovaskulární chorobou nebo onemocněním dýchacích cest.
5.Toto zařízení není vhodné pro použití osobami, které mají nemoci jako srdeční dysfunkce, vysoký krevní tlak nebo diabetes.

Záruční podmínky:
Prosím, podívejte se na záruční kartu produktu Joyetech. Nejsme zodpovědní za škody způsobené chybou uživatele. Naše záruka není platná pro produkty zakoupené od dodavatelů třetích stran.

Joyetech se zavazuje poskytnout opravu v záruční době podle následujících podmínek:
1.Tato záruka poskytuje bezplatnou opravu vadného zboží značky Joyetech. Záruční doba je 90 dnů od data zakoupení koncovým uživatelem.
2.Tato záruka může být neplatná v důsledku následujících podmínek:
* Zákazník neposkytuje záruční kartu a originální doklad o koupi.
* Selhání nebo poškození je způsobeno nesprávným použitím nebo neoprávněnou opravou.
* Selhání nebo poškození v důsledku nadměrné síly, jako je pád.
* Selhání nebo poškození v důsledku použití mimo doporučené provozní podmínky (viz opatření v návodu k použití).
Selhání nebo poškození způsobené nesprávným použitím vody nebo jiné kapaliny (viz operativní instrukce v návodu k použití).
* Selhání nebo poškození v důsledku používání s jinými komponentami než Joyetech (nabíječka, baterie a napájecí kabel).
3.Tato záruka se nevztahuje na osobní předměty nebo spotřební materiály a příslušenství, včetně, ale nikoliv výhradně, náustek, patrony, rozprašovací hlavy, šňůry a koženého pouzdra.
4.Tato záruka se nevztahuje na produkty, které nejsou značky Joyetech. Tato záruka platí pouze pro oprávněné produkty značky Joyetech během záruční doby 90 dnů po datu nákupu, jak je uvedeno na dokladu o koupi.
Joyetech si vyhrazuje právo na konečné rozhodnutí ve všech případech záruky. Joyetech může vysvětlit a revidovat obsah těchto záručních podmínek.

Finnish

Huomautuksia:
Kiitos valitsemisestasi Joyetech. Lue huolellisesti nämä käyttöohjeet ennen käyttämistä varmistamaan oikeinkäyttöä. Jos tarvitset lisätietoa tai kysymyksiä laitteesta tai sen käytöstä, voit kysyä omaan paikkakuntasi Joyetechin hallintoviranomai-sia tai löyttää meidän sivustolta www.joyetech.com.

Tarkista aitousta
1. Naarmuta SC-pakkauksen päällysteen päällyksestä paketin päälle, voit nähdä suojakoodin, jossa on 16 numeroa.
2. Tarkista sivustolta http://www.joyetech.com/batchcode.php syötämällä numerot järjestyksessä (vasemmalta oikealle, ylhäältä alas) ilman tyhjiä.
3. Jos sinulla on lisäkysymyksiä, ota yhteyttä osoitteeseen service@joyetech.com.

Käyttäjän opas:
1.Täytä patruuna
Vedä patruuna ulos. Aseta e-nestepullon kärki täyttöaukkoon. paina hitaasti. älä täytä liikaa. Odota minuutti ennen uuden kelan tuuletusta.
* Aseta ilmavirta työntämällä patruunan sivulla olevaa ilmavirtaventtiiliä.
2.Kytke päälle/pois päältä
Avaa paristokotelo ja laita yksi nopea 18650 -kenno paristokoteloon. Paina painiketta viisi kertaa nopeasti kytkeäksesi laitteen päälle tai pois päältä.
3.Säädä suorituskykyä
EXCEED Grip Plus käyttää EZ-keloja. Ehdotettu teho on huomioitava, ennen kuin aloitat vapingin.

EZ-keloja	EZ 0.4ohm	EZ 1.2ohm
Ehdotti	20-32W	7-13W

4.vapohitti: Paina painiketta, kun kytket päälle vape.
5.latauksen:
Kun USB-kaapeli on kytketty, latausliittymä tulee näkyviin ja näyttää akkuprosentin ja arvioidun latausajan.
6.Vaihda puola
Vedä vanha kela ulos. Aseta uusi kela ja kiinnitä se.
7.Setări asetukset
JÄRJESTELMÄN LUKITUS / LUKITUS: Paina virtapainiketta 3 kertaa.
Paina "+" ja "-" painikkeita yhdessä päästäksesi asetusrajapintaan.
SMART: Laitteen teho säädetään automaattisesti kelojen mukaan.
PUFF: 7 päivän tyhjennystiedot tallennetaan puffinlaskuriin.
COLOR: Teeman värivalinta.
DEFAULT: Palauta tehdasasetukset.
ID CHECK: Tuotteeräkoodi.
EXIT: Takaisin päärajapintaan.

SUOJAUKSET		
NO.	näyttö	huomautuksia
①	NO ATOMIZER	Atomizeria ei tunnistettu
②	SHORT ATOMIZER	Oikosulku on havaittu.
③	DEVICE TOO HOT	kun palkki poistetaan.
④	BATTERY LOCK	Akku on alle 3,3 V ennen höyryämistä.
⑤	BATTERY LOW	Akun jännite on pienempi kuin 2,85 V vaimennuksen aikana.

KÄYTTÖ & VARASTOINTI
Älä altista paristoja äärimmäisellä kuumuudelle, kylmyydelle tai suoralle auringonvalolle. Älä altista paristoja vedelle tai nesteille. Älä laita laite suoraan taskullesi tai käsilaukkuunsi. Älä säilytä sitä samassa paikassa kolikkojen, korujen tai muiden kovin asioiden kanssa. Lataa akut 0-45℃ lämpötilassa ja sopiva käyttölämpötila on -10-60℃. Aina sammuttaa laite tai ottaa solut ulos, kun niitä ei käytetä tai kun niitä aiotaan tallentaa. Säilytä ympäristön lämpötilassa (5 ° C - 30 ° C) puhtaassa kuivassa paikassa lasten ja lemmikkieläinten ulottumattomissa.

JÄTTÄMINEN
Käytettävän käyttöiän lopussa hävitä laite mukaan lukien akku paikallisten jätehuolto- ja kierrätysmääräysten mukaisesti ympäristön huomioon ottaen.

Varoituksia:
1. Laita laite paikassa, jossa pieni lapsi ei voi koskea.
2. Ihmisia, jotka ovat alle 18 vuotiaita tai tupakoimattomia, ei suositelle laitteen käyttöä.
3. Laite ei sovi raskaana oleville tai imettäville naisille.
4. Laite ei sovi ihmisille, joilla on sydän- ja verisuonitauti tai hengityselinsairaus.
5. Laite ei sovi ihmisille, joilla on sairauksia kuin sydämen toimintahäiriö, korkea verenpaine tai diabetes.

Takuuehdot:
Lue sinun Joyetech laitteen takuukorttia. Me emme ole vastuussa väärinkäytöstä johtavista vahingosta. Meidän takuuehtot eivät sovi laitteille, jotka ostetaan kolmannen osapuolen toimittajista.
Joyetech takaa, että se tarjoa huoltoa alla-olevien ehdoksien ja kuntojen mukana.
1. Takuu korvaa Joyetechin viallisien laiteiden ilmaisia korjauksia. Takuuaika on 90 päiväkuluttajienostopäivästä.
2. Takuu ei ole voimassa jos tilanne kuin alla tapahtuu:
* Kuluttaja ei esitä takuukorttia tai alkuperäistä kuittia.
* Laitteen ongelma tai vahinko on johdettu väärinkäytöstä tai luvattomasta korjauksesta.
* Laitteen ongelma tai vahinko on johdettu liiallisesta voimasta, niin kuin pudomisesta.
* Laitteen ongelma tai vahinko on johdettu käyttötilanteista, joita ei ole suositeltu (lue huomautuksia käyttökäsikirjassa).
* Laitteen ongelma tai vahinko on johdettu veden tai muiden nosteiden väärinkäytöstä (lue käyttöohjeita käyttökäsikirjassa).
* Laitteen ongelma tai vahinko on johdettu käytöstä muiden epä-Joyetech ainesosien (akujen, paristojen tai virtajohtojen) kanssa.
3. Takuuehdot eivät korvaa henkilökohtaisia tavaroita, kulutustavaroita tai liitetiedostoja, niin kuin mutta ei niihin rajoittuen: suukappale, patruuna, sumutinpää, kaulanauha ja nahkapäällyste.
4. Takuuehdot eivät korvaa epä-Joyetech laitteita. Takuuehdot sopivat ainoastaan toimitetuille Joyetech laitteille 90 päivän ajaksi kuluttajien ostopäivästä.
Joyetech pitää oikeuksia lopullisille päätöksillekaikki takuuasioissa.
Joyetech voi määritellä ja tarkistaa takuuehtojen sisältöä.

Manufacturer: Joyetech (Shenzhen) Electronics Co.,Ltd.
Address: Block 28 F1-F3, Block 29 F2, Heyi Beifang Tech Industrial Park, Shajing Town, Baoan District, Shenzhen, China.
Email: service@joyetech.com (after sale)
info@joyetech.com (wholesale)
Web: www.joyetech.com

Manufactured by Joyetech
Made in China

420*400mm 80G铜板，单张折页 四色印刷